WEIGUANG
微光股份
股票代码:002801

Servo Motor

伺服电机

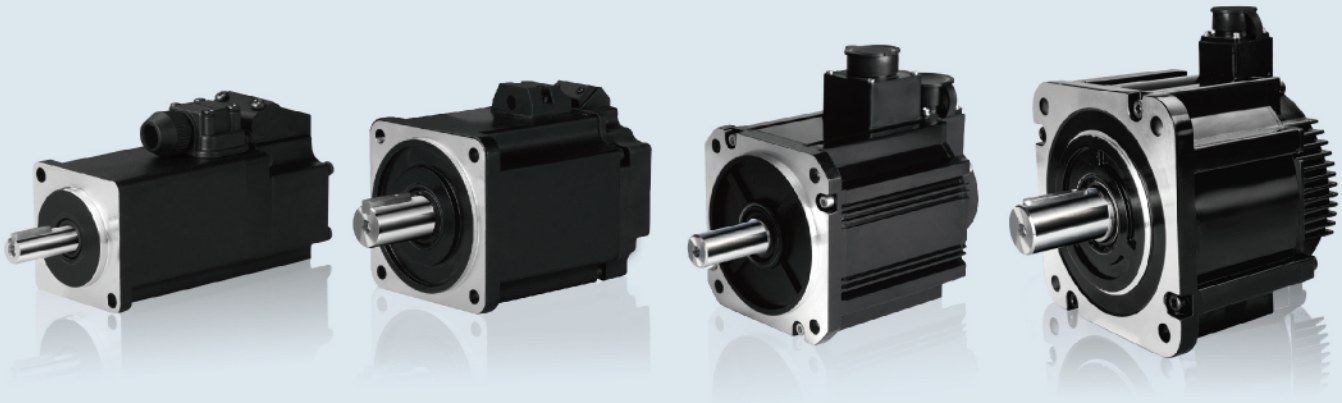

杭州微光技术有限公司
HANGZHOU WEIGUANG TECHNOLOGY CO.,LTD.

公司简介 Introduction

杭州微光电子股份有限公司(股票代码: 002801)成立于1986年，是专业生产微电机、风机、伺服电机的国家火炬计划重点高新技术企业和中国电子元件百强企业，企业通过ISO9001质量管理体系认证、ISO14001环境管理体系认证、OHSAS18001职业健康安全管理体系认证，武器装备质量管理体系认证，公司拥有国家认可实验室。

2020年11月，全资子公司杭州微光技术有限公司成立。公司研发生产的通用系列伺服电机共有9大系列（40、60、80、90、110、130、180、200、260），产品广泛应用于数控机床、纺织机械、包装机械、工业机器人、雕刻机、印刷机械、医疗设备、电子设备、木工机械、陶瓷机械等自动化控制领域。

在激烈的市场竞争中，企业凭借严谨的科学管理，可靠的生产质量赢得了世界各地广大客户的信赖。我们将不断努力、竭诚为新老客户提供优质的产品和良好的服务。

Hangzhou Weiguang Electronic Co, Ltd. (stock code: 002801) was established in 1986, and is specialized in producing micro-motor, fan, and servo motor. Weiguang, a national high-tech enterprise of the Torch Program and Top 100 enterprises of Chinese electronic components, has passed IS09001 quality management system certification, ISO14001environmental management system certification, OHSAS18001 occupational health and safety management system certification, and weap on equipment quality management system certification. Also, Weiguang has a national accredited laboratory.

In November 2020, Hangzhou Weiguang Technology Co., LTD., a wholly owned subsidiary, was established. Weiguang researches and develops 9 general series of servo motors (40、60、80、90、110、130、180、200、260), Our products are widely used in CNC machine tools, textile machinery, packaging machinery, industrial robots, engraving machine, printing machinery, medical equipment, electronic equipment, woodworking machinery, ceramic machinery and other automation and control areas.

In the fierce market competition, Weiguang has won the trust of customers around the world with rigorous scientific management and reliable production quality. We will continue to make efforts and dedication to provide high quality products and good service to all our customers.

WA通用系列
WA Universal series

WB大惯量系列
WB high intertia series

WF系列
WF series

WB低压系列
WB low voltage series

目录 Directory

Page 03	电机命名方式 Motor Numbering Rule
Page 04	电机连接器接线标准 Wiring standard of motor connector

WA通用系列
WA Universal series

Page 05	60系列电机 60 Series Servo Motors
Page 06	80系列电机 80 Series Servo Motors
Page 07	90系列电机 90 Series Servo Motors
Page 08	110系列电机 110 Series Servo Motors
Page 09-10	130系列电机 130 Series Servo Motors
Page 11-12	180系列电机 180 Series Servo Motors
Page 13-14	200系列电机 200 Series Servo Motors
Page 15-16	260系列电机 260 Series Servo Motors

WB大惯量系列
WB high inertia series

Page 17	40系列电机 40 Series Servo Motors
Page 18	60系列电机 60 Series Servo Motors
Page 19	80系列电机 80 Series Servo Motors
Page 20	130系列电机 130 Series Servo Motors
Page 21	180系列电机 180 Series Servo Motors

WF小惯量系列
WF low inertia series

Page 22	130系列电机 130 Series Servo Motors

WF中惯量系列
WF Medium inertia series

Page 23	130系列电机 130 Series Servo Motors

WB低压系列
WB low voltage series

Page 24	40系列电机 40 Series Servo Motors
Page 25	60系列电机 60 Series Servo Motors
Page 26	80系列电机 80 Series Servo Motors

伺服电机 Servo Motor

伺服电机主要特点 Main Features of Servo Motor

1、功率区间50W~100.5kW (额定转矩0.16~480N.m)，电压220/380V;
2、采用新型极槽配合方式和优化磁路设计，降低电机齿槽转矩，减少转矩脉动;
3、绕组设计采用紧凑结构,减少绕组电阻，降低电机温升;
4、全系列电机可按照客户需求选配各种反馈编码器;
5、应用行业广，广泛适用于纺织机械、数控机床以及自动化等行业。

1.Power range 50W~100.5kW (rated torque 0.16~480N.m), voltage 220 / 380V;
2.The use of new type of pole with the way to optimize the magnetic circuit design, reduce the motor cogging torque and the torque ripple;
3.The winding design uses a compact structure to reduce the winding resistance and motor temperature rise;
4.According to customer demand, full range of motors match a variety of encoder;
5.Widely used in textile machinery, CNC machine tools and automation, and other industries.

电机型号命名方式 Motor Numbering Rule

WA	130	A	ST	—	Z1	M	060	25	G	F	D	I2	—	B	1
1	2	3	4		5	6	7	8	9	10	11	12		13	14

符号1	规格
WA	通用系列
WB	大惯量系列
WF	小惯量系列
WFB	中惯量系列

符号2	规格
40	40法兰
60	60法兰
80	80法兰
90	90法兰
110	110法兰
130	130法兰
180	180法兰
200	200法兰
260	260法兰

符号3	规格
缺省	常规
A	加强款
B	中惯量款

表示正弦波永磁同步交流电机

符号5	规格
缺省	不带抱闸
Z1	电磁抱闸
Z2	永磁抱闸

符号6	规格
缺省	无编码器
M	光电编码器
R	旋转变压器
C	磁性编码器

表示额定力矩代号，
060代表输出力矩
060*0.1N.m=6.0N.m，
A表示100N.m，
B表示200N.m，
C表示300N.m
.....依次类推

表示额定转速代号，
25代表输出转速
25*100r/min=2500r/min

符号14	规格
0	无油封
1	有油封

符号13	规格
A	光轴
B	有键
C	扁键
D	锥轴

符号12	规格
I1	1024线
I2	2500线
I3	5000线
I4	省线式2500线
A1	多圈绝对值17位
A5	多圈绝对值23位
A2	分体多圈绝对值17位
A3	分体多圈绝对值23位
B1	单圈绝对值17位
B5	单圈绝对值23位
B2	分体单圈绝对值17位
B3	分体单圈绝对值23位
R1	绕线式一对极旋变

符号11	规格
D	多摩川
K	尼康
N	内密控
C	禹衡
W	微光
L	其它

符号10	规格
F	风冷
缺省	不带风冷

符号9	规格
A	24V
B	36V
C	48V
D	60V
E	72V
F	110V
G	220V
H	380V

电机连接器接线标准 Wiring standard of motor connector

动力线接线定义 Definition of power line connection

①<4Pin AMP插座> 4Pin AMP socket

引脚号 Pin number	1	2	3	4
电机定义 Motor definition	U	V	W	PE

②<4Pin 航空插座> 4Pin Aviation socket

引脚号 Pin number	1	2	3	4
电机定义 Motor definition	PE	U	V	W

引脚号 Pin number	A	B	C	D
电机定义 Motor definition	U	V	W	PE

失电制动器接线定义 Definition of brake wiring after power loss

①<2Pin AMP插座> 2Pin AMP socket

引脚号 Pin number	1	2
电机定义 Motor definition	+24	0V

②<2Pin 航空插座> 2Pin Aviation socket

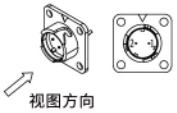

引脚号 Pin number	1	2
电机定义 Motor definition	+24	0V

③<3Pin 航空插座> 3Pin Aviation socket

引脚号 Pin number	1	2	3
电机定义 Motor definition	+24	0V	空

④<4Pin 航空插座> 4Pin Aviation socket

引脚号 Pin number	1	2	3	4
电机定义 Motor definition	+24	0V	空	空

反馈线接线定义 Definition of feedback line wiring

①<15Pin AMP插座> 15Pin AMP socket

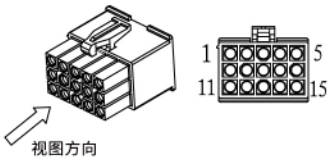

引脚号 Pin number	1	2	3	4	5	6	7	8	9	10
信号 Signal	PE	+5V	0V	B+	Z-	U+	Z+	U-	A+	V+

引脚号 Pin number	11	12	13	14	15
信号 Signal	W+	V-	A-	B-	W-

②<9Pin AMP插座> 9Pin AMP socket

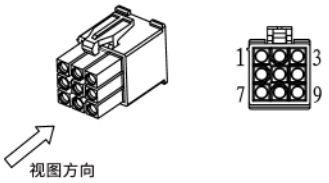

引脚号 Pin number	1	2	3	4	5	6	7	8	9
信号 Signal	PE	E-	E+	SD-	0V	SD+	+5V	空	空

③<15Pin 航空插座> 15Pin Aviation socket

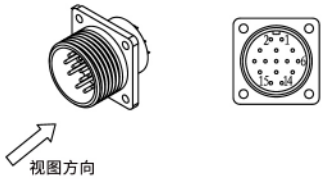

引脚号 Pin number	1	2	3	4	5	6	7	8	9	10
信号 Signal	PE	+5V	0V	A+	B+	Z+	A-	B-	Z-	U+

引脚号 Pin number	11	12	13	14	15
信号 Signal	V+	W+	U-	V-	W-

④<7Pin 航空插座> 7Pin Aviation socket

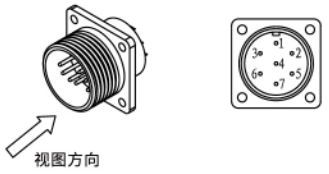

引脚号 Pin number	1	2	3	4	5	6	7
信号 Signal	PE	E-	E+	SD-	0V	SD+	+5V

⑤<10Pin 航空插座> 10Pin Aviation socket

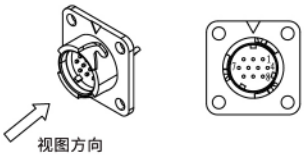

引脚号 Pin number	1	2	3	4	5	6	7	8	9	10
信号 Signal	空	E-	E+	SD-	0V	SD+	+5V	空	空	PE

WA60法兰「 小惯量 」AC Servo Motors

技术参数 **Specifications**

电机规格 Model	WA60ST-M00630	WA60ST-M01330	WA60ST-M01930
额定功率 Rated Power(W)	200	400	600
额定电压 Rated Voltage(V)	220	220	220
额定电流 Rated Current(A)	1.2	2.8	3.5
额定力矩 Rated Torque(N.m)	0.637	1.27	1.91
额定转速 Rated Speed (r/min)	3000	3000	3000
瞬时最大电流 Peak Current(A)	3.6	8.4	10.5
瞬时最大力矩 Peak Torque(N.m)	1.91	3.81	5.73
瞬时最高转速 Peak Speed (r/min)	5000	5000	5000
反电动势 voltage constant (V/1000r/min)	31	29.7	34
力矩系数 Torque Coeffcient (N.m/A)	0.53	0.45	0.55
绕组(线间) 电阻 Line-line Resistance(Ω)	6.28	2.45	1.93
绕组(线间) 电感 Line-line Inductance(mH)	29.3	14	10.7
电气时间常数 Electrical Time-constant(ms)	4.67	5.71	5.5
转子惯量 Rotor Inertia(kg.m^2×10^{-4})	0.175 (0.205)	0.29 (0.32)	0.39 (0.42)
重量 Weight(kg)	1.17	1.7	2.1
极对数 Number of pole pairs	4对极 4 pairs of poles		
电机绝缘等级 Insulation Class	ClassF		
防护等级 Safety Class	IP65		
使用环境 Environment	环境温度:-20℃~40℃ 环境湿度:相对湿度<90% (不结霜条件) Ambient humidity:relative humidity＜90% (no frosting condition)		

转矩特性图 Torque characteristic diagram

注: () 内为带保持制动器电机的参数

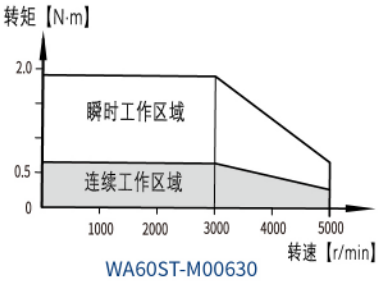

WA60ST-M00630

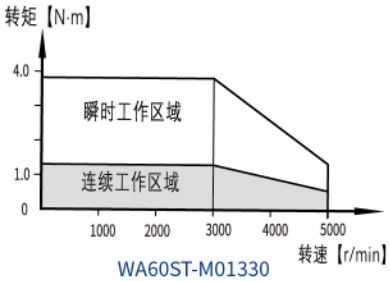

WA60ST-M01330

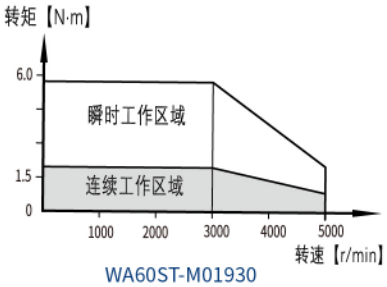

WA60ST-M01930

外形尺寸图 Dimensions	200W	400W	600W
L无制动器 Without Brake (mm)	115	140	168
L有制动器 With Brake (mm)	147	171	199

〈无制动器〉

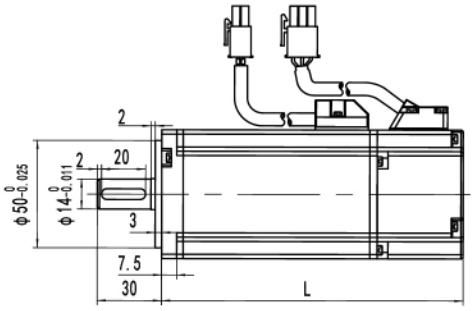

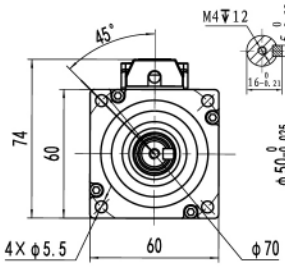

〈有制动器〉

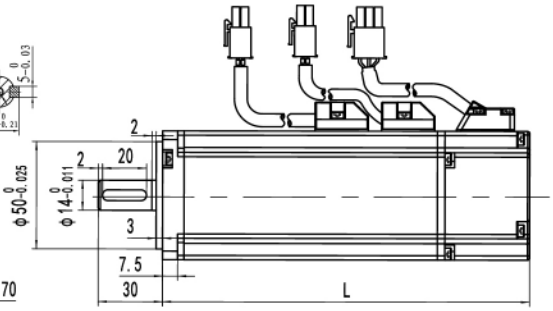

WA80法兰「 中惯量 」AC Servo Motors

技术参数 **Specifications**

电机规格 Model	WA80ST-M01330	WA80ST-M02430	WA80ST-M03520	WA80ST-M04025
额定功率 Rated Power(W)	400	750	730	1000
额定电压 Rated Voltage(V)	220	220	220	220
额定电流 Rated Current(A)	2	3	3	4.4
额定力矩 Rated Torque(N.m)	1.27	2.39	3.5	4
额定转速 Rated Speed (r/min)	3000	3000	2000	2500
瞬时最大电流 Peak Current(A)	6	9	9	13.2
瞬时最大力矩 Peak Torque(N.m)	3.8	7.1	10.5	12
瞬时最高转速 Peak Speed (r/min)	3500	3500	2500	3000
反电动势 voltage constant (V/1000r/min)	40	48	68	55
力矩系数 Torque Coeffcient (N.m/A)	0.64	0.8	1.17	0.91
绕组(线间) 电阻 Line-line Resistance(Ω)	2.5	2.2	2.7	1.6
绕组(线间) 电感 Line-line Inductance(mH)	16	15.7	22	11.8
电气时间常数 Electrical Time-constant(ms)	6.4	7	8	7.4
转子惯量 Rotor Inertia(kg.m^2×10^{-4})	0.95 (1.05)	1.4 (1.5)	2.4 (2.5)	2.7 (2.8)
重量 Weight(kg)	1.75	2.85	3.55	3.95
极对数 Number of pole pairs	4对极 4 pairs of poles			
电机绝缘等级 Insulation Class	ClassF			
防护等级 Safety Class	IP65			
使用环境 Environment	环境温度:-20°C~40°C 环境湿度:相对湿度<90% (不结霜条件) Ambient humidity:relative humidity<90% (no frosting condition)			

注: () 内为带保持制动器电机的参数

转矩特性图 Torque characteristic diagram

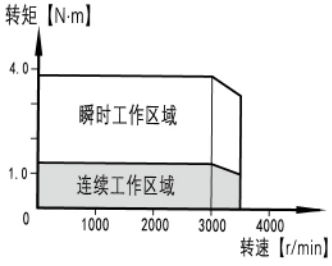

WA80ST-M01330

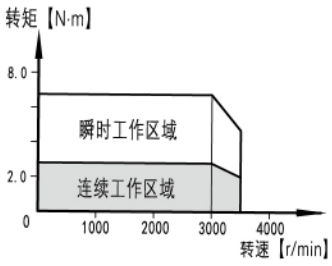

WA80ST-M02430

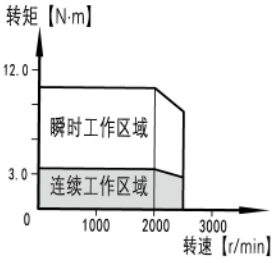

WA80ST-M03520

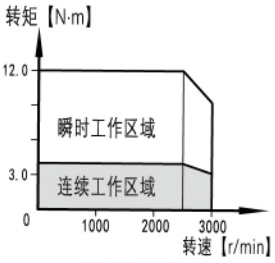

WA80ST-M04025

外形尺寸图 Dimensions	400W	750W	730W	1000W
L无制动器 Without Brake (mm)	124	151	179	191
L有制动器 With Brake (mm)	164	191	219	231

〈无制动器〉

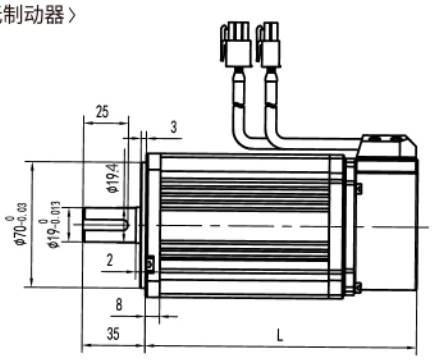

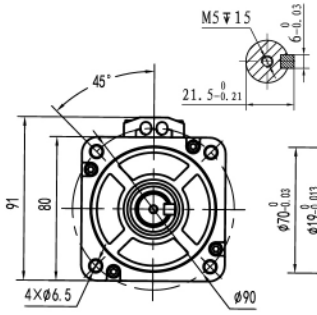

〈有制动器〉

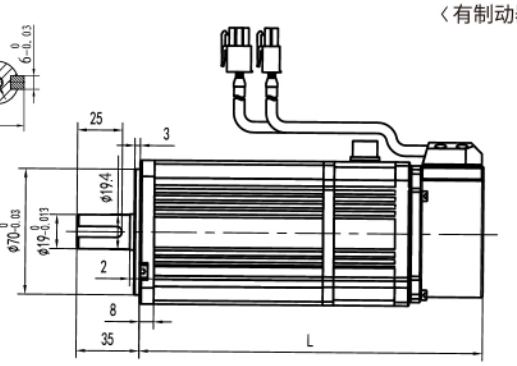

注:技术参数如有更改,恕不另行通知

WA90法兰「 中惯量 」AC Servo Motors

技术参数 **Specifications**

电机规格 Model	WA90ST-M02430	WA90ST-M03520	WA90ST-M04025
额定功率 Rated Power(W)	750	730	1000
额定电压 Rated Voltage(V)	220	220	220
额定电流 Rated Current(A)	3	3	4
额定力矩 Rated Torque(N.m)	2.39	3.5	4
额定转速 Rated Speed (r/min)	3000	2000	2500
瞬时最大电流 Peak Current(A)	9	9	12
瞬时最大力矩 Peak Torque(N.m)	7.2	10.5	12
瞬时最高转速 Peak Speed (r/min)	3500	2500	3000
反电动势 voltage constant (V/1000r/min)	51.5	71	64.5
力矩系数 Torque Coeffcient (N.m/A)	0.8	1.17	1
绕组(线间) 电阻 Line-line Resistance(Ω)	2.47	2.45	1.99
绕组(线间) 电感 Line-line Inductance(mH)	14	18.67	13.75
电气时间常数 Electrical Time-constant(ms)	5.6	7.6	6.9
转子惯量 Rotor Inertia(kg.m^2×10^{-4})	2.62 (2.82)	3.2 (3.4)	3.57 (3.77)
重量 Weight(kg)	3	3.7	4.1
极对数 Number of pole pairs	4对极 4 pairs of poles		
电机绝缘等级 Insulation Class	ClassF		
防护等级 Safety Class	IP65		
使用环境 Environment	环境温度:-20℃~40℃ 环境湿度:相对湿度<90%(不结霜条件) Ambient humidity:relative humidity<90% (no frosting condition)		

转矩特性图 Torque characteristic diagram

注: () 内为带保持制动器电机的参数

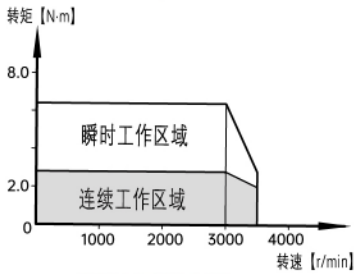

WA90ST-M02430

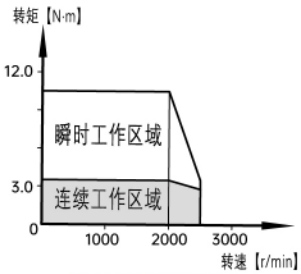

WA90ST-M03520

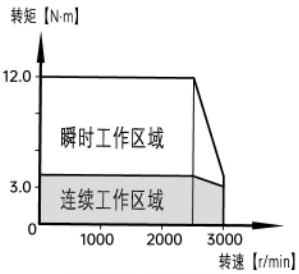

WA90ST-M04025

外形尺寸图 Dimensions	750W	730W	1000W
L无制动器 Without Brake (mm)	150	172	182
L有制动器 With Brake (mm)	198	220	230

〈无制动器〉

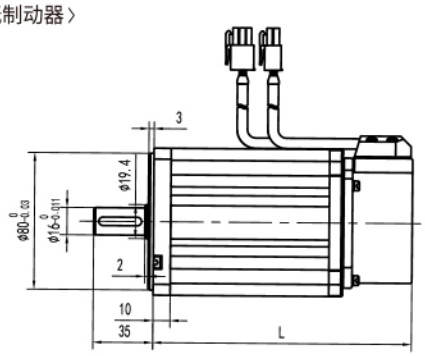

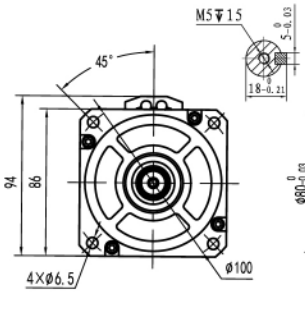

〈有制动器〉

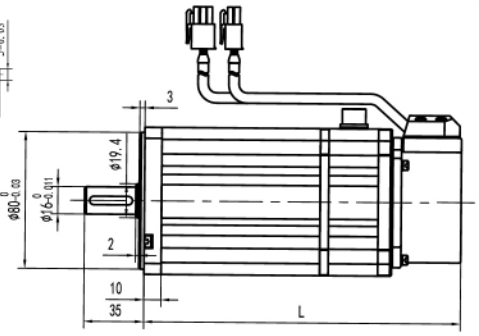

WA110法兰「 大惯量 」AC Servo Motors

技术参数 **Specifications**

电机规格 Model	WA110ST-M02030	WA110ST-M04020	WA110ST-M04030	WA110ST-M05030	WA110ST-M06020	WA110ST-M06030
额定功率 Rated Power(W)	600	800	1200	1500	1200	1800
额定电压 Rated Voltage(V)	220	220	220	220	220	220
额定电流 Rated Current(A)	2.5	3.5	5	6	4.5	7
额定力矩 Rated Torque(N.m)	2	4	4	5	6	6
额定转速 Rated Speed (r/min)	3000	2000	3000	3000	2000	3000
瞬时最大电流 Peak Current(A)	7.5	10.5	15	18	13.5	21
瞬时最大力矩 Peak Torque(N.m)	6	12	12	15	18	18
瞬时最高转速 Peak Speed (r/min)	3500	2500	3500	3500	2500	3500
反电动势 voltage constant (V/1000r/min)	53.5	79	56.5	58	86	56.5
力矩系数 Torque Coeffcient (N.m/A)	0.8	1.14	0.8	0.8	1.3	0.9
绕组(线间) 电阻 Line-line Resistance(Ω)	3.13	2.49	1.48	1	1.9	0.8
绕组(线间) 电感 Line-line Inductance(mH)	13.1	12.26	6.9	5	9.3	3.9
电气时间常数 Electrical Time-constant(ms)	4.2	4.9	4.7	5	5	4.7
转子惯量 Rotor Inertia(kg.m^2×10^{-4})	4 (4.2)	7.3 (7.5)	7.3 (7.5)	9.2 (9.4)	10.8 (11.0)	10.8 (11.0)
重量 Weight(kg)	3.8	5.2	5.2	6.05	6.65	6.65
极对数 Number of pole pairs	4对极 4 pairs of poles					
电机绝缘等级 Insulation Class	ClassF					
防护等级 Safety Class	IP65					
使用环境 Environment	环境温度:-20°C~40°C 环境湿度:相对湿度<90% (不结霜条件) Ambient humidity:relative humidity<90% (no frosting condition)					

注: () 内为带保持制动器电机的参数

转矩特性图 Torque characteristic diagram

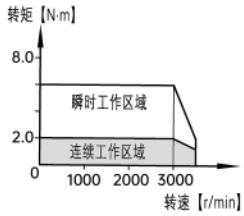

WA110ST-M02030

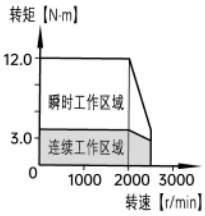

WA110ST-M04020

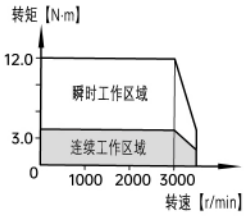

WA110ST-M04030

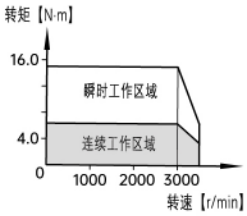

WA110ST-M05030

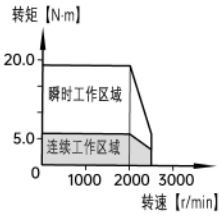

WA110ST-M06020

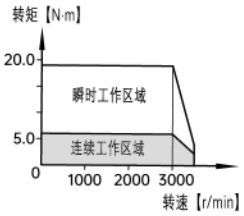

WA110ST-M06030

外形尺寸图 Dimensions	600W	800W	1200W	1500W	1200W	1800W
L无制动器 Without Brake (mm)	159	189	189	204	219	219
L有制动器 With Brake (mm)	233	263	263	278	293	293

〈无制动器〉

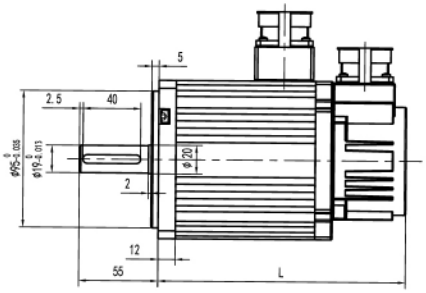

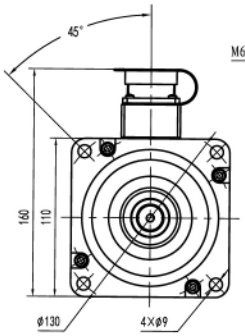

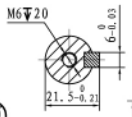

〈有制动器〉

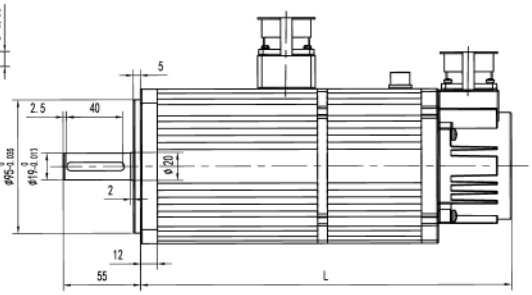

WA130法兰「 中惯量 」AC Servo Motors

技术参数 **Specifications**

电机规格 Model	WA130ST-M04025		WA130ST-M05025		WA130ST-M06025		WA130ST-M07725	
额定功率 Rated Power(kW)	1		1.3		1.5		2	
额定电压 Rated Voltage(V)	220	380	220	380	220	380	220	380
额定电流 Rated Current(A)	4	2.5	5	3	6	4	7.5	5.3
额定力矩 Rated Torque(N.m)	4	4	5	5	6	6	7.7	7.7
额定转速 Rated Speed (r/min)	2500	2500	2500	2500	2500	2500	2500	2500
瞬时最大电流 Peak Current(A)	10	6.3	12.5	7.5	15	10	18.7	13.2
瞬时最大力矩 Peak Torque(N.m)	10	10	12.5	12.5	15	15	19.2	19.2
瞬时最高转速 Peak Speed (r/min)	3000	3000	3000	3000	3000	3000	3000	3000
反电动势 voltage constant (V/1000r/min)	67	108	65	110	65	108	68	100
力矩系数 Torque Coeffcient (N.m/A)	1	1.6	1	1.67	1	1.5	1.03	1.45
绕组(线间) 电阻 Line-line Resistance(Ω)	2	5.3	1.6	4.3	1.3	3.1	1.05	2
绕组(线间) 电感 Line-line Inductance(mH)	9.5	29.5	8	26	6.2	17.1	6	12
电气时间常数 Electrical Time-constant(ms)	4.75	5.6	5	6	4.8	5.5	5.7	6
转子惯量 Rotor Inertia(kg.m^2×10^{-4})	9.6 (10.05)		10.7 (11.15)		12.9 (13.35)		14.1 (14.55)	
重量 Weight(kg)	5.5		5.8		6.6		7.1	
极对数 Number of pole pairs	4对极 4 pairs of poles							
电机绝缘等级 Insulation Class	ClassF							
防护等级 Safety Class	IP65							
使用环境 Environment	环境温度:-20°C~40°C 环境湿度:相对湿度<90% (不结霜条件) Ambient humidity:relative humidity<90% (no frosting condition)							

转矩特性图 Torque characteristic diagram

注: () 内为带保持制动器电机的参数

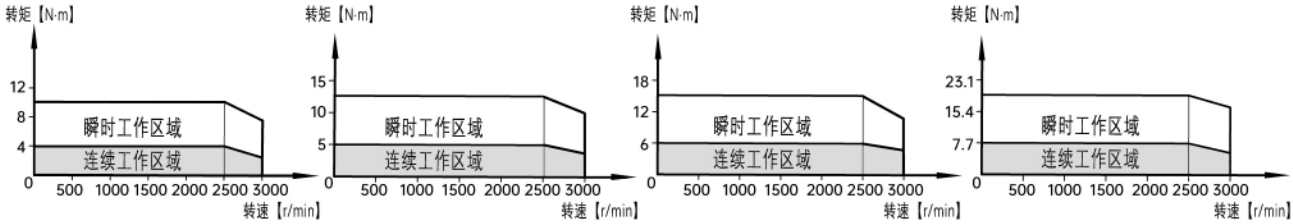

WA130ST-M04025 WA130ST-M05025 WA130ST-M06025 WA130ST-M07725

外形尺寸图 Dimensions	1kW	1.3kW	1.5kW	2kW
L无制动器 Without Brake (mm)	166	171	179	192
L有制动器 With Brake (mm)	224	224	224	229

〈无制动器〉 〈有制动器〉

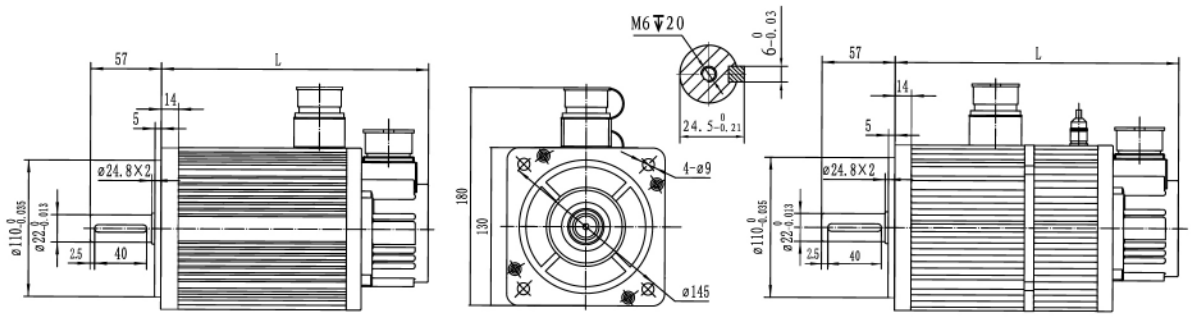

WA130法兰「 中惯量 」AC Servo Motors

技术参数 **Specifications**

电机规格 Model	WA130ST-M10010	WA130ST-M10015		WA130ST-M10025		WA130ST-M15015		WA130ST-M15025	
额定功率 Rated Power(kW)	1	1.5		2.6		2.3		3.8	
额定电压 Rated Voltage(V)	220	220	380	220	380	220	380	220	380
额定电流 Rated Current(A)	4.5	6	4	10	6	9.5	5	13.5	9.5
额定力矩 Rated Torque(N.m)	10	10	10	10	10	15	15	15	15
额定转速 Rated Speed (r/min)	1000	1500	1500	2500	2500	1500	1500	2500	2500
瞬时最大电流 Peak Current(A)	12.6	15	10	18	10.8	19	10	20.7	14.6
瞬时最大力矩 Peak Torque(N.m)	28	25	25	18	18	30	30	23	23
瞬时最高转速 Peak Speed (r/min)	1500	2000	2000	3000	3000	2000	2000	3000	3000
反电动势 voltage constant (V/1000r/min)	143	108	178	67	108	107	180	70	108
力矩系数 Torque Coeffcient (N.m/A)	2.2	1.67	2.5	1	1.67	1.58	3	1.11	1.57
绕组(线间) 电阻 Line-line Resistance(Ω)	2.6	1.85	4.2	0.65	1.8	1.25	3.2	0.6	1.3
绕组(线间) 电感 Line-line Inductance(mH)	16.9	9.9	25	3.6	9.4	7.1	19	3	7.6
电气时间常数 Electrical Time-constant(ms)	6.5	5.4	6	5.5	5.2	5.7	6	5	5.8
转子惯量 Rotor Inertia(kg.m^2×10^{-4})	18.8 (20.28)	18.8 (20.28)		18.8 (20.28)		25.5 (26.98)		25.5 (26.98)	
重量 Weight(kg)	8.5	8.5		8.5		10.1		10.1	
极对数 Number of pole pairs	4对极 4 pairs of poles								
电机绝缘等级 Insulation Class	ClassF								
防护等级 Safety Class	IP65								
使用环境 Environment	环境温度:-20°C~40°C 环境湿度:相对湿度<90% (不结霜条件) Ambient humidity:relative humidity<90% (no frosting condition)								

注: () 内为带保持制动器电机的参数

转矩特性图 Torque characteristic diagram

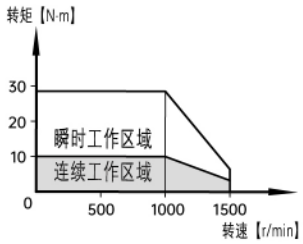

WA130ST-M10010

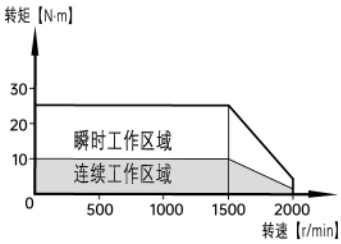

WA130ST-M10015

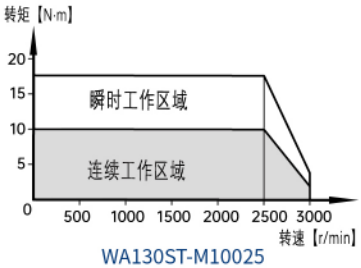

WA130ST-M10025

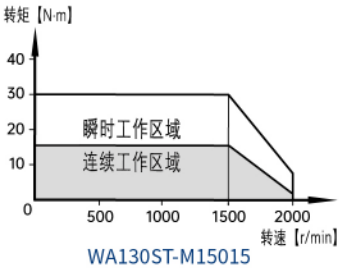

WA130ST-M15015

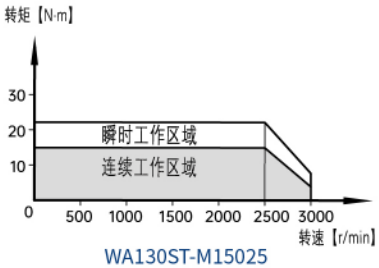

WA130ST-M15025

外形尺寸图 Dimensions	1kW	1.5kW	2.6kW	2.3kW	3.8kW
L无制动器 Without Brake (mm)	209	209	209	231	231
L有制动器 With Brake (mm)	265	265	265	282	282

WA180法兰「 大惯量 」AC Servo Motors

技术参数 **Specifications**

电机规格 Model	WA180ST-M17215		WA180ST-M19015		WA180ST-M21520		WA180ST-M27010	
额定功率 Rated Power(kW)	2.7		3		4.5		2.9	
额定电压 Rated Voltage(V)	220	380	220	380	220	380	220	380
额定电流 Rated Current(A)	10.5	6.5	12	7.5	16	9.5	12	7.5
额定力矩 Rated Torque(N.m)	17.2	17.2	19	19	21.5	21.5	27	27
额定转速 Rated Speed (r/min)	1500	1500	1500	1500	2000	2000	1000	1000
瞬时最大电流 Peak Current(A)	31.5	19.5	36	22.5	48	28.5	36	22.5
瞬时最大力矩 Peak Torque(N.m)	51.6	51.6	57	57	64.5	64.5	81	81
瞬时最高转速 Peak Speed (r/min)	1650	1650	1800	1800	2150	2150	1250	1250
反电动势 voltage constant (V/1000r/min)	110	166	95	166	84	140	146	241
力矩系数 Torque Coeffcient (N.m/A)	1.64	2.65	1.58	2.53	1.34	2.26	2.25	3.6
绕组(线间) 电阻 Line-line Resistance(Ω)	0.74	1.64	0.46	1.33	0.28	0.78	0.67	1.67
绕组(线间) 电感 Line-line Inductance(mH)	7.3	16	4.7	14.2	3	8.4	7	19
电气时间常数 Electrical Time-constant(ms)	9.9	9.8	10.2	10.7	10.7	10.8	10.4	11.4
转子惯量 Rotor Inertia(kg.m^2×10^{-4})	56.1 (62.1)		63.5 (69.5)		72.7 (78.7)		88.5 (94.5)	
重量 Weight(kg)	15.4		16.7		18.4		21.1	
极对数 Number of pole pairs	4对极 4 pairs of poles							
电机绝缘等级 Insulation Class	ClassF							
防护等级 Safety Class	IP65							
使用环境 Environment	环境温度:-20°C~40°C 环境湿度:相对湿度<90% (不结霜条件) Ambient humidity:relative humidity<90% (no frosting condition)							

转矩特性图 Torque characteristic diagram

注: () 内为带保持制动器电机的参数

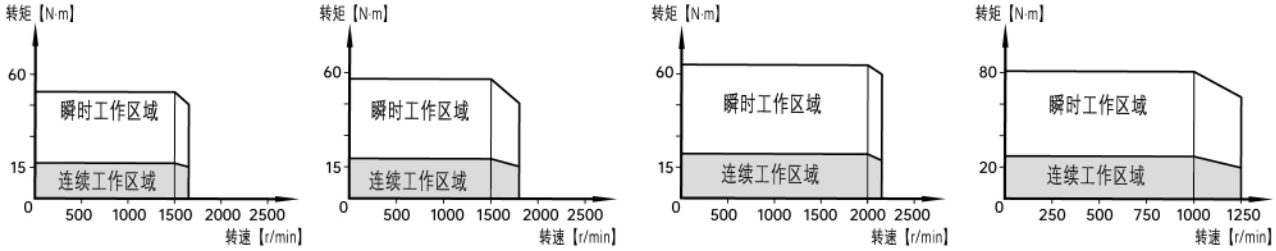

WA180ST-M17215 WA180ST-M19015 WA180ST-M21520 WA180ST-M27010

外形尺寸图 Dimensions	2.7kW	3kW	4.5kW	2.9kW
L无制动器 Without Brake (mm)	197	205	215	232
L有制动器 With Brake (mm)	244	252	262	279

〈无制动器〉

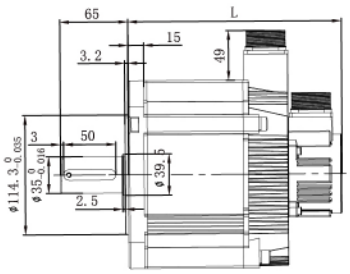

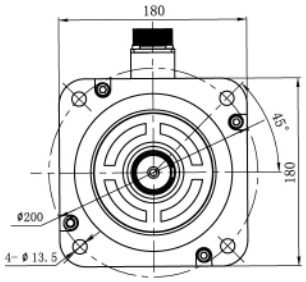

〈有制动器〉

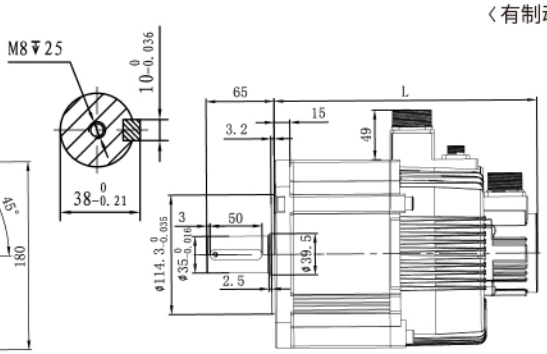

WA180法兰「 大惯量 」AC Servo Motors

技术参数 **Specifications**

电机规格 Model	WA180ST-M27015		WA180ST-M35010		WA180ST-M35015		WA180ST-M48015	
额定功率 Rated Power(kW)	4.3		3.7		5.5		7.5	
额定电压 Rated Voltage(V)	220	380	220	380	220	380	220	380
额定电流 Rated Current(A)	16	10	16	10	24	12	32	20
额定力矩 Rated Torque(N.m)	27	27	35	35	35	35	48	48
额定转速 Rated Speed (r/min)	1500	1500	1000	1000	1500	1500	1500	1500
瞬时最大电流 Peak Current(A)	48	30	48	30	72	36	80	50
瞬时最大力矩 Peak Torque(N.m)	81	81	105	105	105	105	120	120
瞬时最高转速 Peak Speed (r/min)	1750	1750	1250	1250	1750	1750	1750	1750
反电动势 voltage constant (V/1000r/min)	103	172	140	226	88	181	104	171
力矩系数 Torque Coeffcient (N.m/A)	1.69	2.7	2.19	3.5	1.46	2.92	1.5	2.4
绕组(线间) 电阻 Line-line Resistance(Ω)	0.32	0.95	0.46	1.6	0.17	0.73	0.2	0.54
绕组(线间) 电感 Line-line Inductance(mH)	3.5	9.9	5.1	18.6	2	8.5	2.2	6.1
电气时间常数 Electrical Time-constant(ms)	10.9	10.4	11.1	11.6	11.8	11.6	11	11.3
转子惯量 Rotor Inertia(kg.m^2×10^{-4})	88.5 (94.5)		114.4 (120.4)		114.4 (120.4)		137.3 (143.3)	
重量 Weight(kg)	21.1		25.6		25.6		30.8	
极对数 Number of pole pairs	4对极 4 pairs of poles							
电机绝缘等级 Insulation Class	ClassF							
防护等级 Safety Class	IP65							
使用环境 Environment	环境温度:-20°C~40°C 环境湿度:相对湿度<90%(不结霜条件) Ambient humidity:relative humidity<90%(no frosting condition)							

转矩特性图 Torque characteristic diagram

注: () 内为带保持制动器电机的参数

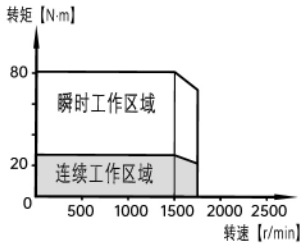

WA180ST-M27015

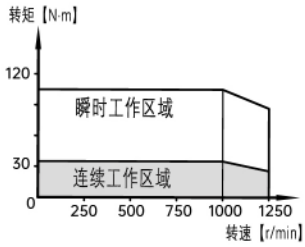

WA180ST-M35010

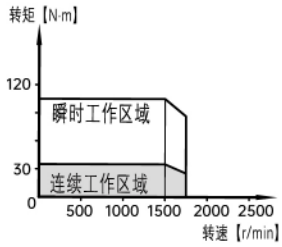

WA180ST-M35015

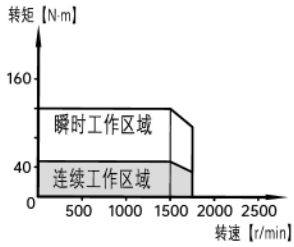

WA180ST-M48015

外形尺寸图 Dimensions	4.3kW	3.7kW	5.5kW	7.5kW
L无制动器 Without Brake (mm)	232	260	260	305
L有制动器 With Brake (mm)	279	307	307	352

〈无制动器〉

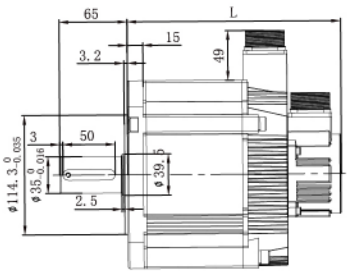

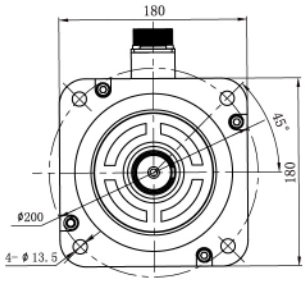

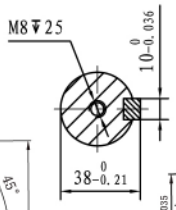

〈有制动器〉

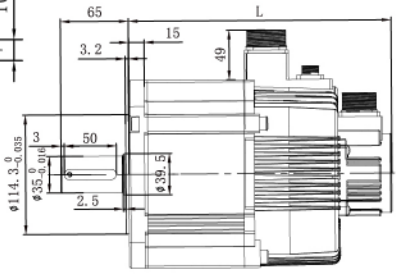

WA200法兰「 中惯量 」AC Servo Motors

技术参数 **Specifications**

电机规格 Model	WA200ST-M375XX			WA200ST-M500XX			WA200ST-M750XX		
额定功率 Rated Power(kW)	5.9	6.7	7.9	7.9	8.9	10.5	11.8	13.4	15.7
额定电压 Rated Voltage(V)	380								
额定电流 Rated Current(A)	11.4	12.9	15.2	15	16.8	19.6	22.4	25.4	29.8
额定力矩 Rated Torque(N.m)	37.5			50			75		
额定转速 Rated Speed (r/min)	1500	1700	2000	1500	1700	2000	1500	1700	2000
瞬时最大电流 Peak Current(A)	26.2	29.6	34.9	36.9	41.4	48.3	50.8	57.6	67.6
瞬时最大力矩 Peak Torque(N.m)	86			123			170		
瞬时最高转速 Peak Speed (r/min)	1700	2000	2500	1700	2000	2500	1700	2000	2500
反电动势 voltage constant (V/1000r/min)	216	191	162	216	191	162	216	191	162
力矩系数 Torque Coeffcient (N.m/A)	3.3	2.9	2.5	3.3	3	2.6	3.3	3	2.5
绕组(线间) 电阻 Line-line Resistance(Ω)	1.96	1.46	1.07	1.15	0.86	0.59	0.74	0.59	0.44
绕组(线间) 电感 Line-line Inductance(mH)	45.3	30.8	23.5	26.2	18.1	13.5	15.2	12.4	10
电气时间常数 Electrical Time-constant(ms)	23.1	21.1	22	22.8	21	22.9	20.5	21	22.8
转子惯量 Rotor Inertia(kg.m^2×10^{-4})	60			75			90		
重量 Weight(kg)	37.2			45.2			51.9		
极对数 Number of pole pairs	4对极 4 pairs of poles								
电机绝缘等级 Insulation Class	ClassF								
防护等级 Safety Class	IP54								
冷却类型 Cooling type	IC 416								
使用环境 Environment	环境温度:-20°C~40°C 环境湿度:相对湿度<90%(不结霜条件) Ambient humidity:relative humidity<90%(no frosting condition)								

转矩特性图 Torque characteristic diagram

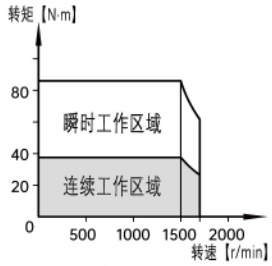

WA200ST-M37515

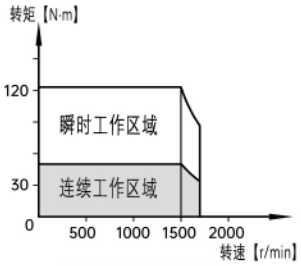

WA200ST-M50015

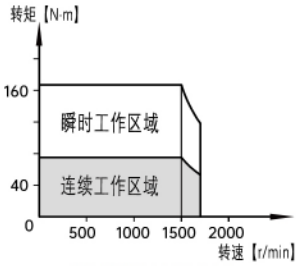

WA200ST-M75015

外形尺寸图 Dimensions	L(mm)	K(mm)	H(mm)	M(mm)
WA200ST-M375XX	345	258	65	74
WA200ST-M500XX	379	285	65	74
WA200ST-M750XX	413	312	115	112

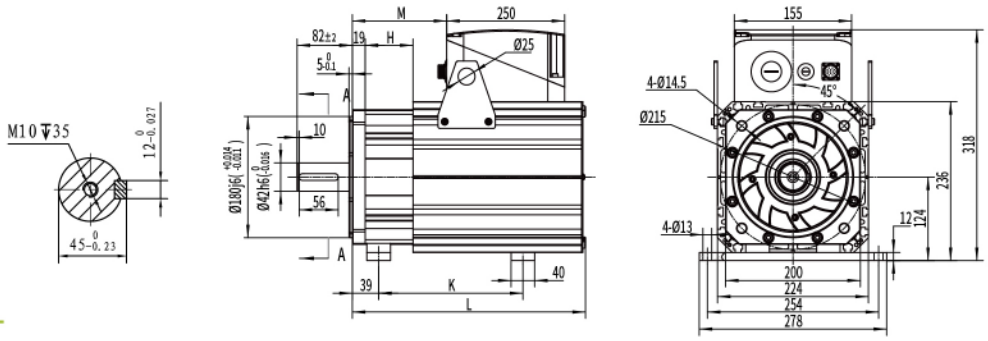

WA200法兰「 中惯量 」AC Servo Motors

技术参数 **Specifications**

电机规格 Model	WA200ST-M920XX			WA200ST-MA15XX			WA200ST-MA50XX		
额定功率 Rated Power(kW)	14.5	16.4	19.3	18.1	20.5	24.1	23.6	26.7	31.4
额定电压 Rated Voltage(V)	380								
额定电流 Rated Current(A)	27.5	31	37.1	34.5	38.8	45.7	44.7	50.5	59
额定力矩 Rated Torque(N.m)	92			115			150		
额定转速 Rated Speed (r/min)	1500	1700	2000	1500	1700	2000	1500	1700	2000
瞬时最大电流 Peak Current(A)	67.3	75.9	90.8	78.9	88.8	104.6	112	126	147
瞬时最大力矩 Peak Torque(N.m)	225			263			373		
瞬时最高转速 Peak Speed (r/min)	1700	2000	2500	1700	2000	2500	1700	2000	2500
反电动势 voltage constant (V/1000r/min)	216	191	162	216	191	162	216	191	162
力矩系数 Torque Coeffcient (N.m/A)	3.3	3	2.5	3.3	3	2.5	3.4	3	2.5
绕组(线间) 电阻 Line-line Resistance(Ω)	0.59	0.47	0.32	0.48	0.37	0.26	0.34	0.27	0.19
绕组(线间) 电感 Line-line Inductance(mH)	13.5	10.8	7	10.6	8.2	6	7.8	6	4.2
电气时间常数 Electrical Time-constant(ms)	22.9	23	21.9	22	22.1	23.1	23	22.2	22.1
转子惯量 Rotor Inertia(kg.m^2×10^{-4})	105			120			150		
重量 Weight(kg)	59			66			79.8		
极对数 Number of pole pairs	4对极 4 pairs of poles								
电机绝缘等级 Insulation Class	ClassF								
防护等级 Safety Class	IP54								
冷却类型 Cooling type	IC 416								
使用环境 Environment	环境温度:-20°C~40°C 环境湿度:相对湿度<90%(不结霜条件) Ambient humidity:relative humidity<90%(no frosting condition)								

转矩特性图 Torque characteristic diagram

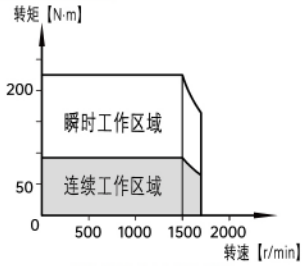

WA200ST-M92015

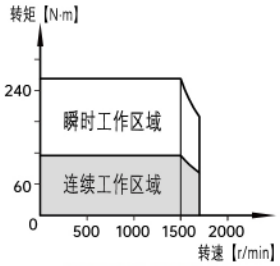

WA200ST-MA1515

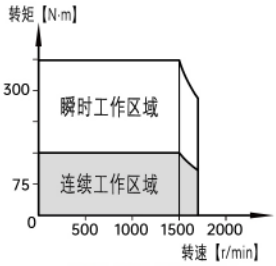

WA200ST-MA5015

外形尺寸图 Dimensions	L(mm)	K(mm)	H(mm)	M(mm)
WA200ST-M920XX	448	354	115	147
WA200ST-MA15XX	485	395	115	184
WA200ST-MA50XX	556	471	115	254

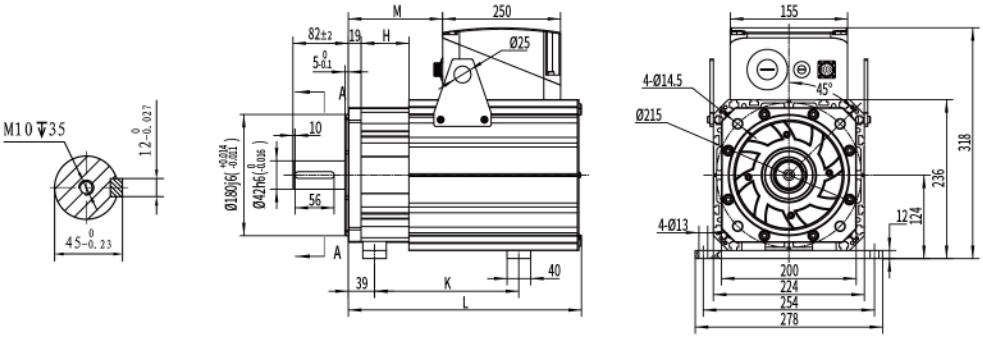

WA260法兰「 中惯量 」AC Servo Motors

技术参数 **Specifications**

电机规格 Model	WA260ST-MA70XX			WA260ST-MB30XX			WA260ST-MB85XX		
额定功率 Rated Power(kW)	26.7	30.2	35.6	36.1	40.9	59.7	44.7	50.7	59.7
额定电压 Rated Voltage(V)	380								
额定电流 Rated Current(A)	48	59.2	67.6	68	80	118	80	95	118
额定力矩 Rated Torque(N.m)	170			230			285		
额定转速 Rated Speed (r/min)	1500	1700	2000	1500	1700	2000	1500	1700	2000
瞬时最大电流 Peak Current(A)	79	97	111	137	142	195	176	184	195
瞬时最大力矩 Peak Torque(N.m)	280			345			470		
瞬时最高转速 Peak Speed (r/min)	1700	2000	2500	1700	2000	2500	1700	2000	2500
反电动势 voltage constant (V/1000r/min)	228	183	160	219	184	153	233	191	153
力矩系数 Torque Coeffcient (N.m/A)	3.5	2.87	2.7	3.4	2.7	2.7	3.6	3	2.4
绕组(线间) 电阻 Line-line Resistance(Ω)	102	97	74	232	79	71	197	81	71
绕组(线间) 电感 Line-line Inductance(mH)	3.63	3.42	2.66	8.5	2.71	2.09	7	1.94	1.83
电气时间常数 Electrical Time-constant(ms)	35.3	35.2	36	36.6	34.2	29.5	35.5	24	25.8
转子惯量 Rotor Inertia(kg.m^2×10^{-4})	296			368			434		
重量 Weight(kg)	122			141.3			158.4		
极对数 Number of pole pairs	4对极 4 pairs of poles								
电机绝缘等级 Insulation Class	ClassF								
防护等级 Safety Class	IP54								
冷却类型 Cooling type	IC 416								
使用环境 Environment	环境温度:-20°C~40°C 环境湿度:相对湿度<90%(不结霜条件) Ambient humidity:relative humidity<90% (no frosting condition)								

转矩特性图 Torque characteristic diagram

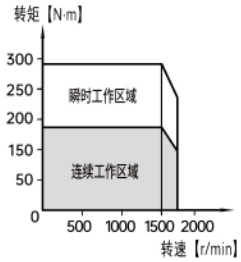

WA260ST-MA7015

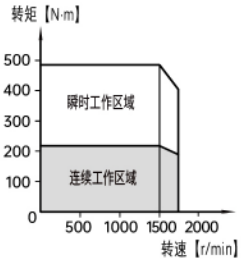

WA260ST-MB3015

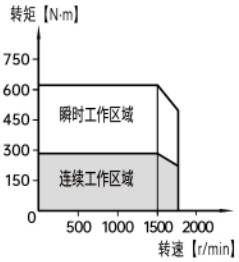

WA260ST-MB8515

外形尺寸图 Dimensions	L(mm)	K(mm)	H(mm)
WA260ST-MA70XX	516.5	360	88
WA260ST-MB30XX	556.5	370	128
WA260ST-MB85XX	596.5	476	128

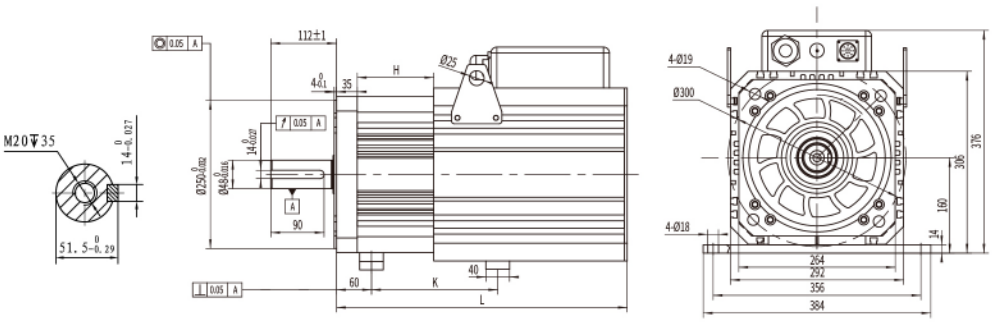

WA260法兰「 中惯量 」AC Servo Motors

技术参数 **Specifications**

电机规格 Model	WA260ST-MC40XX			WA260ST-MD80XX		
额定功率 Rated Power(kW)	53.4	60.5	71.2	75.4	40.9	100.5
额定电压 Rated Voltage(V)	380					
额定电流 Rated Current(A)	94	118	153	142	166	250
额定力矩 Rated Torque(N.m)	340			480		
额定转速 Rated Speed (r/min)	1500	1700	2000	1500	1700	2000
瞬时最大电流 Peak Current(A)	149	187	206	217	254	375
瞬时最大力矩 Peak Torque(N.m)	540			720		
瞬时最高转速 Peak Speed (r/min)	1700	2000	2500	1700	2000	2500
反电动势 voltage constant (V/1000r/min)	230	184	140	215	184	122
力矩系数 Torque Coeffcient (N.m/A)	3.6	2.7	2.7	3.4	2.7	1.92
绕组(线间) 电阻 Line-line Resistance(Ω)	61	58	41	62	59	34
绕组(线间) 电感 Line-line Inductance(mH)	2.01	1.84	1.23	1.77	1.5	0.72
电气时间常数 Electrical Time-constant(ms)	33	31.8	29.8	28.6	25.4	21.2
转子惯量 Rotor Inertia(kg.m^2×10^{-4})	500			667		
重量 Weight(kg)	175.4			201		
极对数 Number of pole pairs	4对极 4 pairs of poles					
电机绝缘等级 Insulation Class	ClassF					
防护等级 Safety Class	IP54					
冷却类型 Cooling type	IC 416					
使用环境 Environment	环境温度:-20°C~40°C 环境湿度:相对湿度<90%(不结霜条件) Ambient humidity:relative humidity<90%(no frosting condition)					

转矩特性图 Torque characteristic diagram

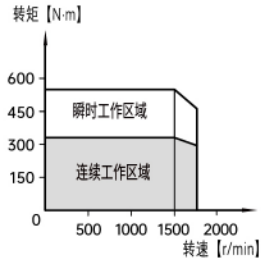

WA260ST-MC4015

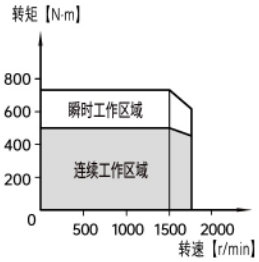

WA260ST-MD8015

外形尺寸图 Dimensions	L(mm)	K(mm)	H(mm)
WA260ST-MC40XX	636.5	476	128
WA260ST-MD80XX	676.5	476	128

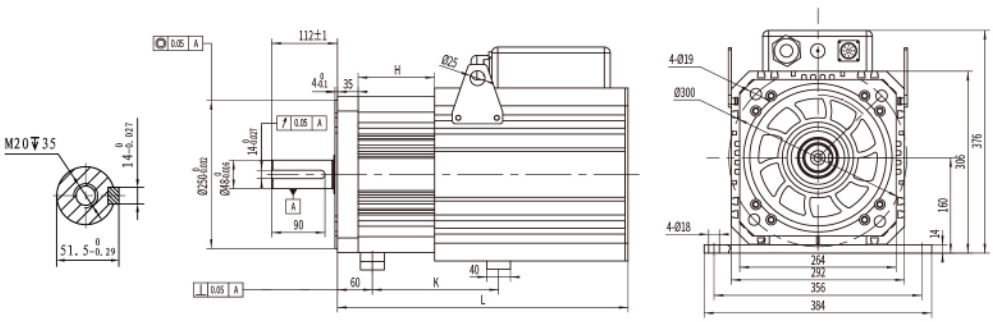

注:技术参数如有更改,恕不另行通知

WB40法兰「 大惯量 」AC Servo Motors

技术参数 Specifications

电机规格 Model	WB40ST-M00130	WB40ST-M00330
额定功率 Rated Power(W)	50	100
额定电压 Rated Voltage(V)	220	220
额定电流 Rated Current(A)	0.6	1
额定力矩 Rated Torque(N.m)	0.16	0.32
额定转速 Rated Speed (r/min)	3000	3000
瞬时最大电流 Peak Current(A)	1.8	3
瞬时最大力矩 Peak Torque(N.m)	0.48	0.96
瞬时最高转速 Peak Speed (r/min)	6000	6000
反电动势 voltage constant (V/1000r/min)	18	19
力矩系数 Torque Coeffcient (N.m/A)	0.3	0.32
绕组(线间) 电阻 Line-line Resistance(Ω)	26	14.5
绕组(线间) 电感 Line-line Inductance(mH)	20	13.7
电气时间常数 Electrical Time-constant(ms)	0.8	0.94
转子惯量 Rotor Inertia(kg.m^2×10^{-4})	0.035(0.038)	0.05(0.053)
重量 Weight(kg)	0.4	0.55
极对数 Number of pole pairs	5对极 5 pairs of poles	
电机绝缘等级 Insulation Class	ClassF	
防护等级 Safety Class	IP65	
使用环境 Environment	环境温度:-20°C~40°C 环境湿度:相对湿度<90%(不结霜条件) Ambient humidity:relative humidity<90%(no frosting condition)	

转矩特性图 Torque characteristic diagram

注: () 内为带保持制动器电机的参数

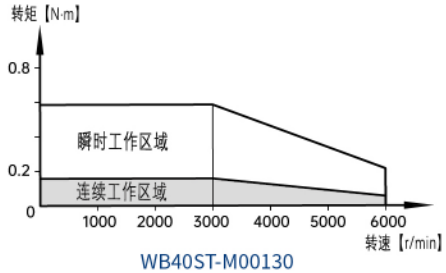

WB40ST-M00130

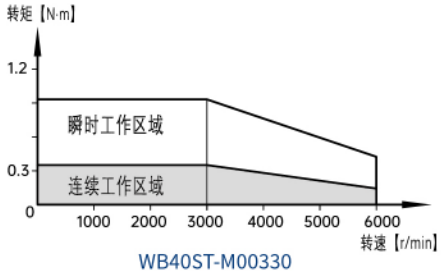

WB40ST-M00330

外形尺寸图 Dimensions	50W	100W
L无制动器 Without Brake (mm)	68.5	79.5
L有制动器 With Brake (mm)	101.5	112.5

〈无制动器〉

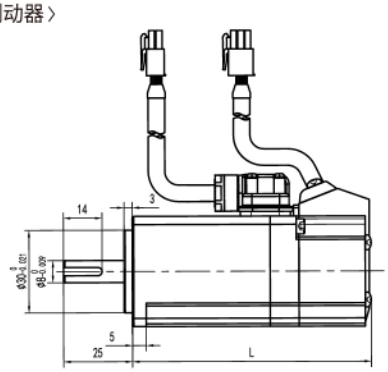

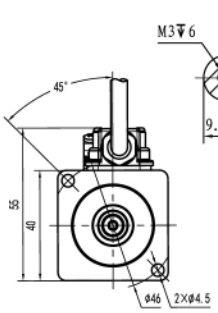

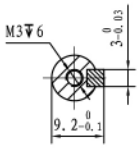

〈有制动器〉

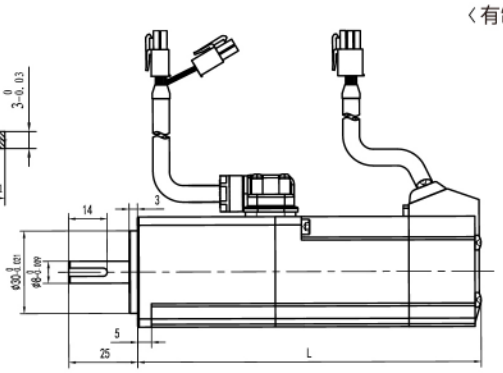

WB60法兰「 大惯量 」AC Servo Motors

技术参数 **Specifications**

电机规格 Model	WB60ST-M00630	WB60ST-M01330	WB60ST-M01930
额定功率 Rated Power(W)	200	400	600
额定电压 Rated Voltage(V)	220	220	220
额定电流 Rated Current(A)	1.4	2.8	4.2
额定力矩 Rated Torque(N.m)	0.64	1.27	1.91
额定转速 Rated Speed (r/min)	3000	3000	3000
瞬时最大电流 Peak Current(A)	4.2	8.4	12.6
瞬时最大力矩 Peak Torque(N.m)	1.92	3.81	5.73
瞬时最高转速 Peak Speed (r/min)	6000	6000	6000
反电动势 voltage constant (V/1000r/min)	31.7	31.4	31.3
力矩系数 Torque Coeffcient (N.m/A)	0.46	0.45	0.45
绕组(线间) 电阻 Line-line Resistance(Ω)	8	3.7	3.2
绕组(线间) 电感 Line-line Inductance(mH)	15	7.6	5.9
电气时间常数 Electrical Time-constant(ms)	1.88	2.05	1.84
转子惯量 Rotor Inertia(kg.m^2×10^{-4})	0.29 (0.32)	0.53 (0.56)	0.81 (0.84)
重量 Weight(kg)	1	1.3	1.7
极对数 Number of pole pairs	5对极 5 pairs of poles		
电机绝缘等级 Insulation Class	ClassF		
防护等级 Safety Class	IP65		
使用环境 Environment	环境温度:-20°C~40°C 环境湿度:相对湿度<90%(不结霜条件) Ambient humidity:relative humidity<90%(no frosting condition)		

转矩特性图 Torque characteristic diagram

注: () 内为带保持制动器电机的参数

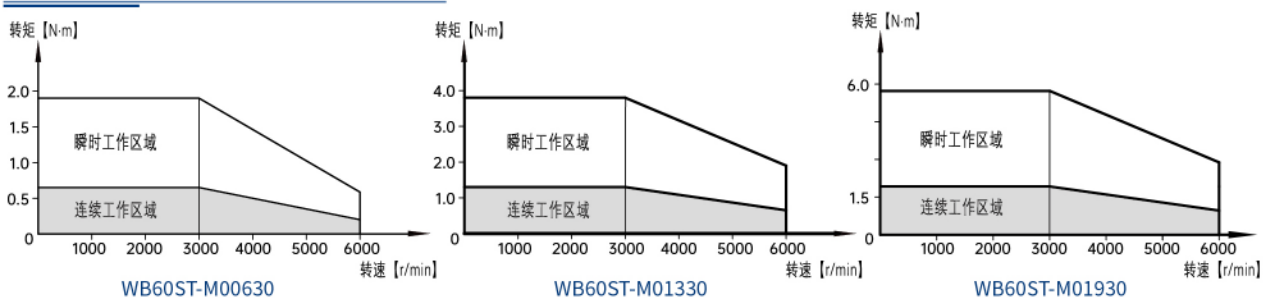

外形尺寸图 Dimensions	200W		400W		600W	
	常规款 / 薄款		常规款 / 薄款		常规款 / 薄款	
L无制动器 Without Brake (mm)	96.2	77.2	112.7	93.7	139.3	120.3
L有制动器 With Brake (mm)	128.2	109.2	144.7	125.7	176.3	157.3

〈无制动器〉 〈有制动器〉

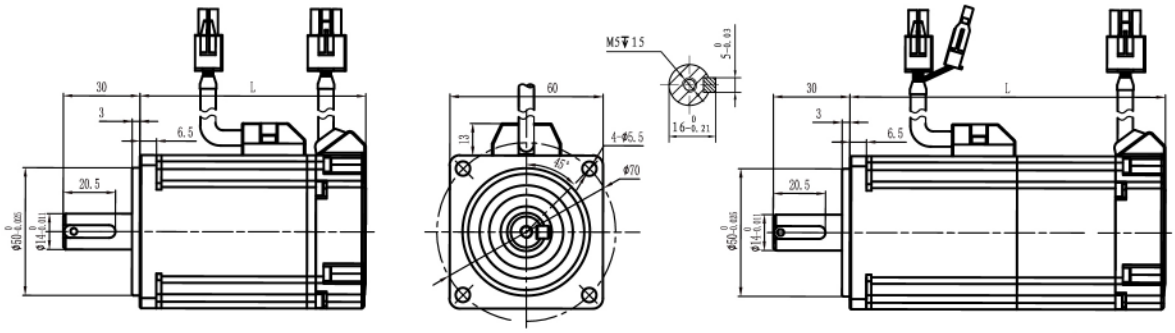

WB80法兰「 大惯量 」AC Servo Motors

技术参数 **Specifications**

电机规格 Model	WB80ST-M02430	WB80ST-M03230
额定功率 Rated Power(W)	750	1000
额定电压 Rated Voltage(V)	220	220
额定电流 Rated Current(A)	3.8	5.5
额定力矩 Rated Torque(N.m)	2.4	3.2
额定转速 Rated Speed (r/min)	3000	3000
瞬时最大电流 Peak Current(A)	11.4	16.5
瞬时最大力矩 Peak Torque(N.m)	7.2	9.6
瞬时最高转速 Peak Speed (r/min)	6000	6000
反电动势 voltage constant (V/1000r/min)	38.5	38.5
力矩系数 Torque Coeffcient (N.m/A)	0.6	0.6
绕组(线间) 电阻 Line-line Resistance(Ω)	1.33	1.1
绕组(线间) 电感 Line-line Inductance(mH)	5.6	4.8
电气时间常数 Electrical Time-constant(ms)	4.2	4.4
转子惯量 Rotor Inertia(kg.m^2×10^{-4})	1.62 (1.72)	2.1 (2.2)
重量 Weight(kg)	2.5	3.2
极对数 Number of pole pairs	5对极 5 pairs of poles	
电机绝缘等级 Insulation Class	ClassF	
防护等级 Safety Class	IP65	
使用环境 Environment	环境温度:-20°C~40°C 环境湿度:相对湿度<90% (不结霜条件) Ambient humidity:relative humidity<90% (no frosting condition)	

注: () 内为带保持制动器电机的参数

转矩特性图 Torque characteristic diagram

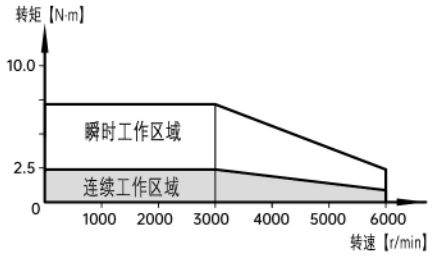

WB80ST-M02430

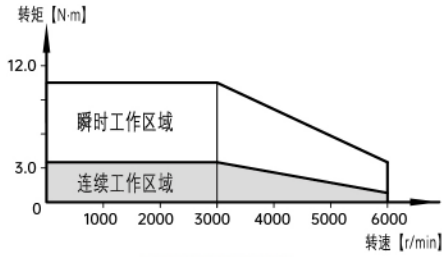

WB80ST-M03230

外形尺寸图 Dimensions	750W		1000W	
	常规款 / 薄款		常规款 / 薄款	
L无制动器 Without Brake (mm)	123.5	105	137.5	119
L有制动器 With Brake (mm)	160.5	142	174.5	156

〈无制动器〉

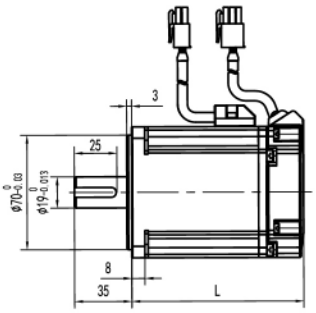

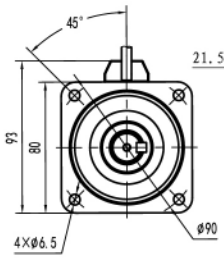

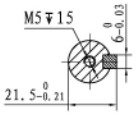

〈有制动器〉

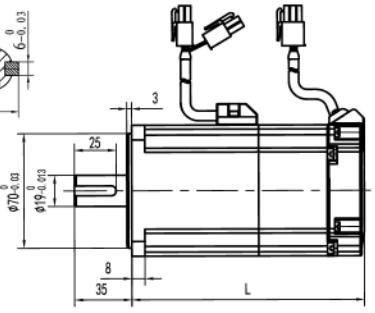

WB130法兰「 中惯量 」AC Servo Motors

技术参数 **Specifications**

电机规格 Model	WB130AST-M05415		WB130ST-M08315		WB130ST-M11515	
额定功率 Rated Power(W)	850		1300		1800	
额定电压 Rated Voltage(V)	220	380	220	380	220	380
额定电流 Rated Current(A)	6.9	4	10.7	6	13.8	8.5
额定力矩 Rated Torque(N.m)	5.39	5.39	8.34	8.34	11.5	11.5
额定转速 Rated Speed (r/min)	1500	1500	1500	1500	1500	1500
瞬时最大电流 Peak Current(A)	20.7	12	32.1	18	41.4	25.5
瞬时最大力矩 Peak Torque(N.m)	16.17	16.17	25.02	25.02	34.5	34.5
瞬时最高转速 Peak Speed (r/min)	3000	3000	3000	3000	3000	3000
反电动势 voltage constant (V/1000r/min)	50	85	52	92	52	90
力矩系数 Torque Coeffcient (N.m/A)	0.78	1.35	0.78	1.39	0.83	1.35
绕组(线间) 电阻 Line-line Resistance(Ω)	1	2.6	0.5	1.54	0.35	1.2
绕组(线间) 电感 Line-line Inductance(mH)	5	16.2	3.2	10.5	2.5	8.3
电气时间常数 Electrical Time-constant(ms)	5	6.2	6.4	6.8	7.14	6.9
转子惯量 Rotor Inertia(kg.m^2×10^{-4})	14.8(16.03)		16.9(18.13)		21.4(22.63)	
重量 Weight(kg)	6.6		7.6		9.3	
极对数 Number of pole pairs	5对极 5 pairs of poles					
电机绝缘等级 Insulation Class	ClassF					
防护等级 Safety Class	IP65					
使用环境 Environment	环境温度:-20°C~40°C 环境湿度:相对湿度<90%(不结霜条件) Ambient humidity:relative humidity<90%(no frosting condition)					

注: () 内为带保持制动器电机的参数

转矩特性图 Torque characteristic diagram

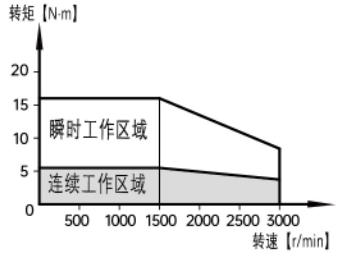

WB130AST-M05415

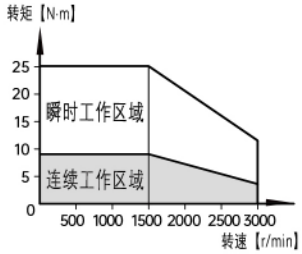

WB130ST-M08315

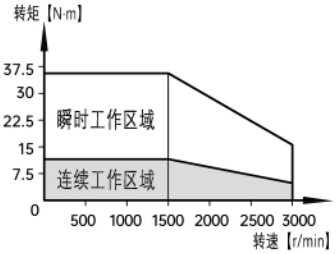

WB130ST-M11515

外形尺寸图 Dimensions	850W	1300W	1800W
L无制动器 Without Brake (mm)	151.5	161.5	179.5
L有制动器 With Brake (mm)	184.5	194.5	212.5

〈无制动器〉

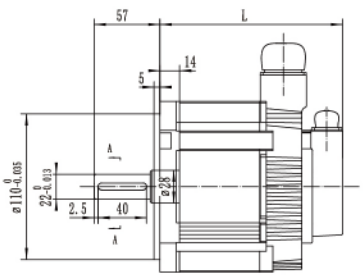

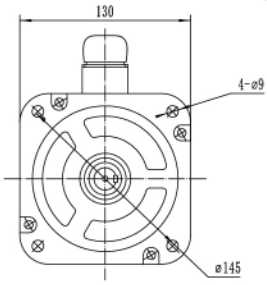

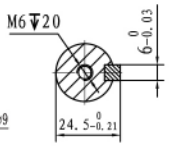

〈有制动器〉

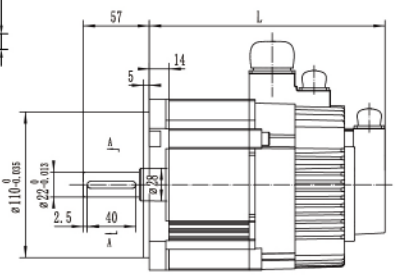

WB180法兰「 大惯量 」AC Servo Motors

技术参数 **Specifications**

电机规格 Model	WB180ST-M18615	WB180ST-M28415	WB180ST-M35015	WB180ST-M48015
额定功率 Rated Power(kW)	2.9	4.4	5.5	7.5
额定电压 Rated Voltage(V)	380	380	380	380
额定电流 Rated Current(A)	11.9	16.5	20.8	26
额定力矩 Rated Torque(N.m)	18.6	28.4	35	48
额定转速 Rated Speed (r/min)	1500	1500	1500	1500
瞬时最大电流 Peak Current(A)	35.7	49.5	62.4	65
瞬时最大力矩 Peak Torque(N.m)	55.8	85.2	105	120
瞬时最高转速 Peak Speed (r/min)	3000	3000	3000	3000
反电动势 voltage constant (V/1000r/min)	100	104	100	106
力矩系数 Torque Coeffcient (N.m/A)	1.56	1.7	1.7	1.85
绕组(线间) 电阻 Line-line Resistance(Ω)	0.35	0.31	0.25	0.19
绕组(线间) 电感 Line-line Inductance(mH)	4.3	3.7	2.9	2.3
电气时间常数 Electrical Time-constant(ms)	12.3	11.9	11.6	12.1
转子惯量 Rotor Inertia(kg.m^2×10^{-4})	63.5 (69.5)	88.5 (94.5)	114.4 (120.4)	136.6 (142.6)
重量 Weight(kg)	16.7	21.1	25.6	30.8
极对数 Number of pole pairs	5对极 5 pairs of poles			
电机绝缘等级 Insulation Class	ClassF			
防护等级 Safety Class	IP65			
使用环境 Environment	环境温度:-20°C~40°C 环境湿度:相对湿度<90% (不结霜条件) Ambient humidity:relative humidity<90% (no frosting condition)			

转矩特性图 Torque characteristic diagram

注: () 内为带保持制动器电机的参数

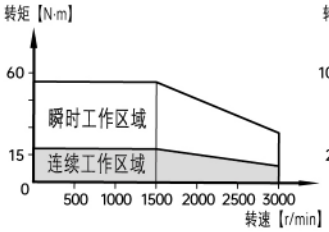

WB180ST-M18615

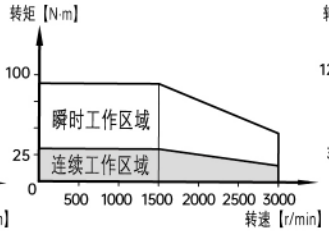

WB180ST-M28415

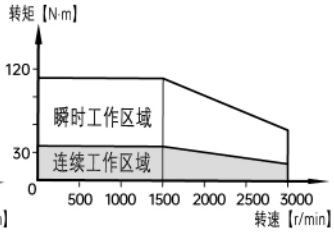

WB180ST-M35015

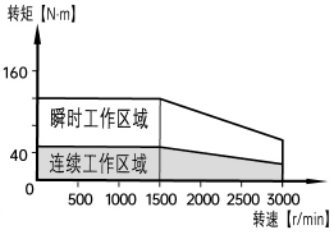

WB180ST-M48015

外形尺寸图 Dimensions	2.9kW	4.4kW	5.5kW	7.5kW
L无制动器 Without Brake (mm)	188	215	243	267
L有制动器 With Brake (mm)	235	262	290	314

〈无制动器〉

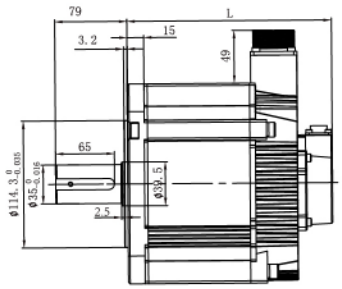

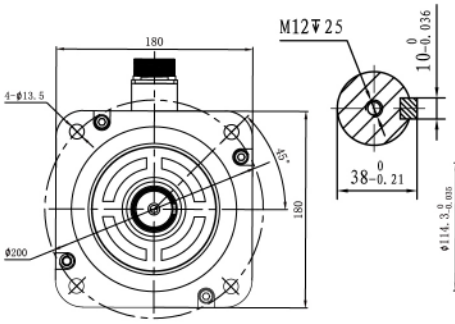

〈有制动器〉

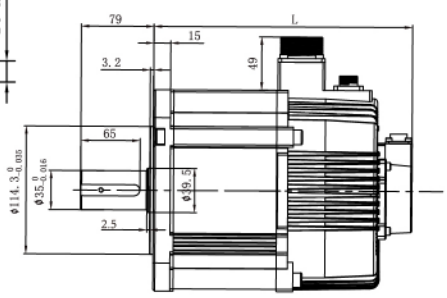

WF130法兰「小惯量」AC Servo Motors

技术参数 **Specifications**

电机规格 Model	WF130ST-M04820		WF130ST-M07220		WF130ST-M09620		WF130ST-M14320	
额定功率 Rated Power(kW)	1		1.5		2		3	
额定电压 Rated Voltage(V)	220	380	220	380	220	380	220	380
额定电流 Rated Current(A)	5.8	3.5	8	4.7	10.2	6.2	16.5	11
额定力矩 Rated Torque(N.m)	4.77	4.77	7.16	7.16	9.55	9.55	14.3	14.3
额定转速 Rated Speed (r/min)	2000	2000	2000	2000	2000	2000	2000	2000
瞬时最大电流 Peak Current(A)	11.6	7	16	9.4	20.4	12.4	33	22
瞬时最大力矩 Peak Torque(N.m)	9.54	9.54	14.32	14.32	19.1	19.1	28.6	28.6
瞬时最高转速 Peak Speed (r/min)	3000	3000	3000	3000	3000	3000	3000	3000
反电动势 voltage constant (V/1000r/min)	53	89	58	98	60	100	55	89
力矩系数 Torque Coeffcient (N.m/A)	0.82	1.36	0.9	1.52	0.93	1.54	0.87	1.3
绕组(线间) 电阻 Line-line Resistance(Ω)	0.85	2.4	0.65	1.84	0.58	1.29	0.3	0.8
绕组(线间) 电感 Line-line Inductance(mH)	12.5	35.5	9.5	29.5	7.5	23.5	3.17	14
电气时间常数 Electrical Time-constant(ms)	14.7	10.5	14.6	12	12.9	12.5	10.56	16.09
转子惯量 Rotor Inertia(kg.m^2×10^{-4})	6.18 (7.41)		9.16 (10.39)		12.1 (13.33)		18.6 (19.83)	
重量 Weight(kg)	5.4		7.1		8.3		10.7	
极对数 Number of pole pairs	5对极 5 pairs of poles							
电机绝缘等级 Insulation Class	ClassF							
防护等级 Safety Class	IP65							
使用环境 Environment	环境温度:-20°C~40°C 环境湿度:相对湿度<90%(不结霜条件) Ambient humidity:relative humidity<90%(no frosting condition)							

转矩特性图 Torque characteristic diagram

注: () 内为带保持制动器电机的参数

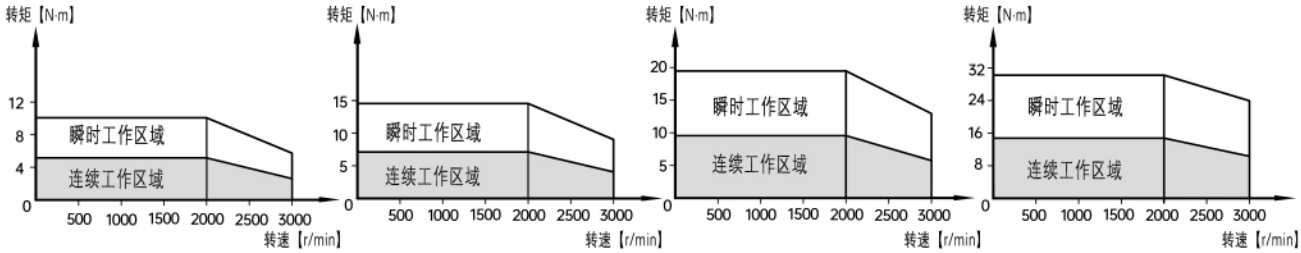

WF130ST-M04820 WF130ST-M07220 WF130ST-M09620 WF130ST-M14320

外形尺寸图 Dimensions	1kW	1.5kW	2kW	3kW
L无制动器 Without Brake (mm)	135	152.5	170	200
L有制动器 With Brake (mm)	187	204.5	222	252

〈无制动器〉 〈有制动器〉

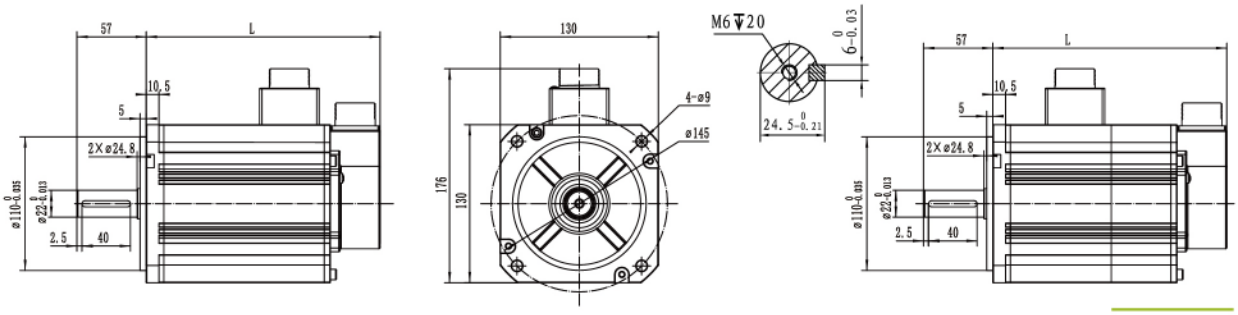

WF130法兰「 中惯量 」AC Servo Motors

技术参数 **Specifications**

电机规格 Model	WF130BST-M05415		WF130BST-M08315		WF130BST-M11515	
额定功率 Rated Power(W)	850		1300		1800	
额定电压 Rated Voltage(V)	220	380	220	380	220	380
额定电流 Rated Current(A)	6.9	4	10.7	6	13.8	8.5
额定力矩 Rated Torque(N.m)	5.39	5.39	8.34	8.34	11.5	11.5
额定转速 Rated Speed (r/min)	1500	1500	1500	1500	1500	1500
瞬时最大电流 Peak Current(A)	20.7	12	32.1	18	41.4	25.5
瞬时最大力矩 Peak Torque(N.m)	16.17	16.17	25.05	25.02	34.5	34.5
瞬时最高转速 Peak Speed (r/min)	3000	3000	3000	3000	3000	3000
反电动势 voltage constant (V/1000r/min)	50	85	52	92	52	90
力矩系数 Torque Coeffcient (N.m/A)	0.78	1.35	0.78	1.39	0.83	1.35
绕组(线间) 电阻 Line-line Resistance(Ω)	1	2.6	0.5	1.54	0.35	1.2
绕组(线间) 电感 Line-line Inductance(mH)	5	16.2	3.2	10.5	2.5	8.3
电气时间常数 Electrical Time-constant(ms)	5	6.2	6.4	6.8	7.14	6.9
转子惯量 Rotor Inertia(kg.m^2×10^{-4})	10.9 (12.13)		16.9 (18.13)		21.4 (22.63)	
重量 Weight(kg)	5.7		7.6		9.3	
极对数 Number of pole pairs	5对极 5 pairs of poles					
电机绝缘等级 Insulation Class	ClassF					
防护等级 Safety Class	IP65					
使用环境 Environment	环境温度:-20°C~40°C 环境湿度:相对湿度<90% (不结霜条件) Ambient humidity:relative humidity<90% (no frosting condition)					

转矩特性图 Torque characteristic diagram

注: () 内为带保持制动器电机的参数

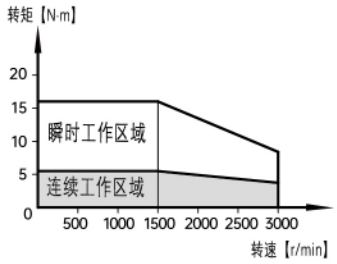

WF130BST-M05415

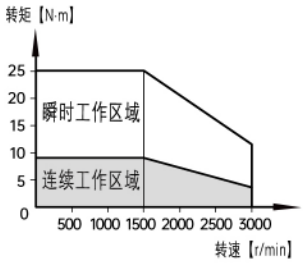

WF130BST-M08315

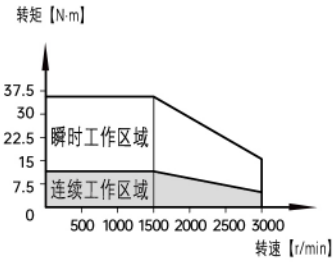

WF130BST-M11515

外形尺寸图 Dimensions	850W	1300W	1800W
L无制动器 Without Brake (mm)	135	152.5	170
L有制动器 With Brake (mm)	187	204.5	222

〈无制动器〉

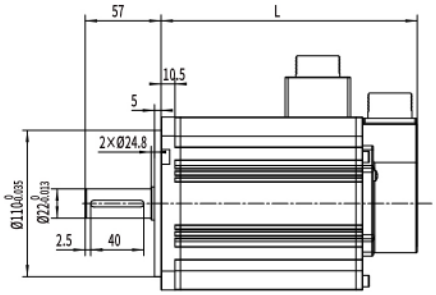

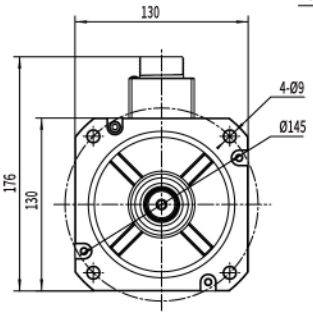

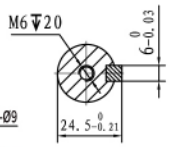

〈有制动器〉

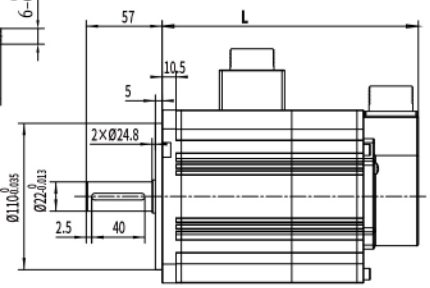

WB40法兰「 低压直流 」DC Servo Motors

技术参数 **Specifications**

电机规格 Model	WB40ST-M00130A	WB40ST-M00330A	WB40ST-M00430A
额定功率 Rated Power(W)	50	100	120
额定电压 Rated Voltage(V)	DC24	DC24	DC24
额定电流 Rated Current(A)	3.5	6.5	7
额定力矩 Rated Torque(N.m)	0.16	0.32	0.38
额定转速 Rated Speed (r/min)	3000	3000	3000
瞬时最大电流 Peak Current(A)	7	12	13
瞬时最大力矩 Peak Torque(N.m)	0.32	0.64	0.76
瞬时最高转速 Peak Speed (r/min)	3200	3200	3200
反电动势 voltage constant (V/1000r/min)	3.5	3.2	3.7
力矩系数 Torque Coeffcient (N.m/A)	0.05	0.05	0.05
绕组(线间) 电阻 Line-line Resistance(Ω)	1.06	0.4	0.47
绕组(线间) 电感 Line-line Inductance(mH)	0.86	0.38	0.45
电气时间常数 Electrical Time-constant(ms)	0.8	0.95	1
转子惯量 Rotor Inertia(kg.m^2×10^{-4})	0.035(0.038)	0.053(0.053)	0.06 (0.063)
重量 Weight(kg)	0.4	0.5	0.6
极对数 Number of pole pairs	5对极 5 pairs of poles		
电机绝缘等级 Insulation Class	ClassF		
防护等级 Safety Class	IP65		
使用环境 Environment	环境温度:-20°C~40°C 环境湿度:相对湿度<90%(不结霜条件) Ambient humidity:relative humidity<90% (no frosting condition)		

转矩特性图 Torque characteristic diagram

注: () 内为带保持制动器电机的参数

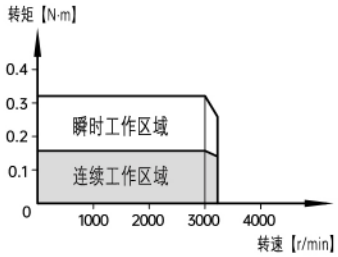

WB40ST-M00130A

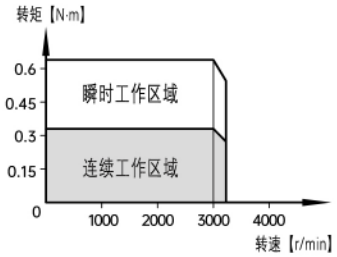

WB40ST-M00330A

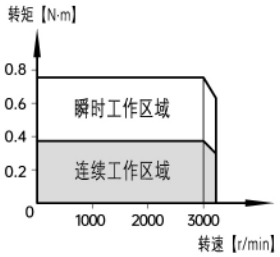

WB40ST-M00430A

外形尺寸图 Dimensions	50W	100W	120W
L无制动器 Without Brake (mm)	68.5	79.5	86.5
L有制动器 With Brake (mm)	101.5	112.5	119.5

〈无制动器〉

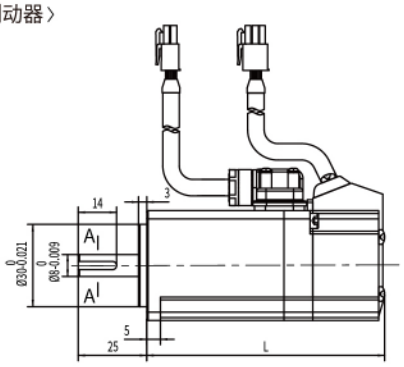

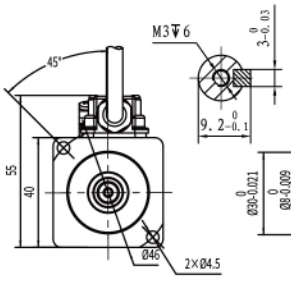

〈有制动器〉

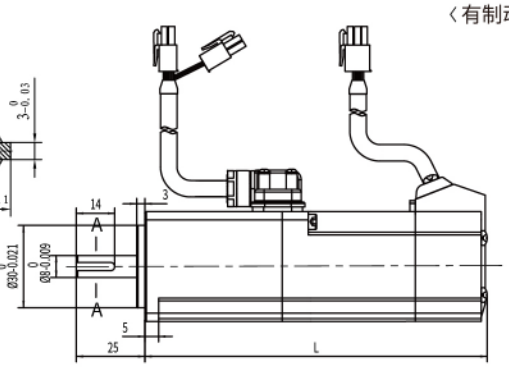

WB60法兰「 低压直流 」DC Servo Motors

技术参数 Specifications

电机规格 Model	WB60ST-M00630A	WB60ST-M00630C	WB60ST-M01330A	WB60ST-M01330C
额定功率 Rated Power(W)	200	200	400	400
额定电压 Rated Voltage(V)	DC24	DC48	DC24	DC48
额定电流 Rated Current(A)	12	6	20	10
额定力矩 Rated Torque(N.m)	0.64	0.64	1.27	1.27
额定转速 Rated Speed (r/min)	3000	3000	3000	3000
瞬时最大电流 Peak Current(A)	36	18	60	30
瞬时最大力矩 Peak Torque(N.m)	1.91	1.91	3.81	3.81
瞬时最高转速 Peak Speed (r/min)	3200	3200	3200	3200
反电动势 voltage constant (V/1000r/min)	3.85	7.6	3.9	7.8
力矩系数 Torque Coeffcient (N.m/A)	0.053	0.107	0.053	0.127
绕组(线间) 电阻 Line-line Resistance(Ω)	0.17	0.63	0.1	0.39
绕组(线间) 电感 Line-line Inductance(mH)	0.27	1.12	0.17	0.72
电气时间常数 Electrical Time-constant(ms)	1.58	1.77	1.7	1.8
转子惯量 Rotor Inertia(kg.m^2×10^{-4})	0.29 (0.32)	0.29 (0.32)	0.53 (0.56)	0.53 (0.56)
重量 Weight(kg)	1	1	1.4	1.4
极对数 Number of pole pairs	5对极 5 pairs of poles			
电机绝缘等级 Insulation Class	ClassF			
防护等级 Safety Class	IP65			
使用环境 Environment	环境温度:-20°C~40°C 环境湿度:相对湿度<90% (不结霜条件) Ambient humidity:relative humidity＜90% (no frosting condition)			

注: () 内为带保持制动器电机的参数

转矩特性图 Torque characteristic diagram

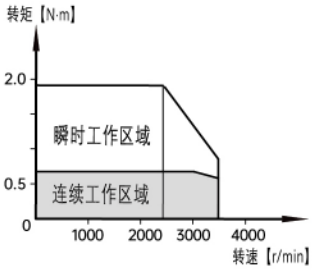

WB60ST-M00630A

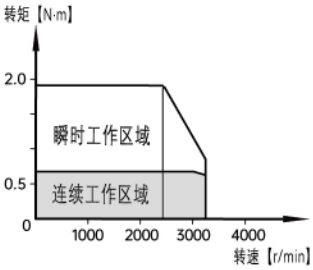

WB60ST-M00630C

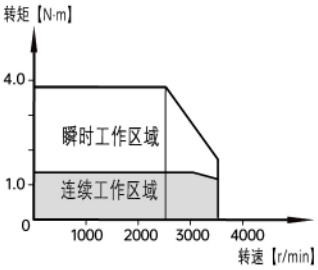

WB60ST-M01330A

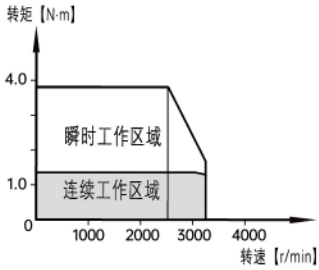

WB60ST-M01330C

外形尺寸图 Dimensions	200W		400W	
	常规款 / 薄款		常规款 / 薄款	
L无制动器 Without Brake (mm)	96.2	77.2	112.7	93.7
L有制动器 With Brake (mm)	128.2	109.2	144.7	125.7

〈无制动器〉

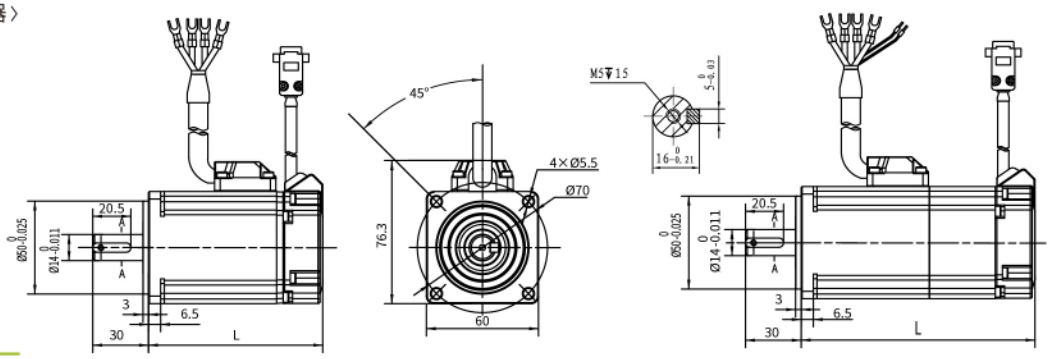

〈有制动器〉

WB80法兰「 低压直流 」DC Servo Motors

技术参数 **Specifications**

电机规格 Model	WB80ST-M02430C	WB80ST-M03230C
额定功率 Rated Power(W)	750	1000
额定电压 Rated Voltage(V)	DC48	DC48
额定电流 Rated Current(A)	20	25
额定力矩 Rated Torque(N.m)	2.4	3.2
额定转速 Rated Speed (r/min)	3000	3000
瞬时最大电流 Peak Current(A)	40	50
瞬时最大力矩 Peak Torque(N.m)	4.8	6.4
瞬时最高转速 Peak Speed (r/min)	3200	3200
反电动势 voltage constant (V/1000r/min)	8	8
力矩系数 Torque Coeffcient (N.m/A)	0.12	0.13
绕组(线间) 电阻 Line-line Resistance(Ω)	0.08	0.05
绕组(线间) 电感 Line-line Inductance(mH)	0.27	0.17
电气时间常数 Electrical Time-constant(ms)	3.4	3.4
转子惯量 Rotor Inertia(kg.m^2×10^{-4})	1.62 (1.72)	2.1 (2.2)
重量 Weight(kg)	2.5	3.2
极对数 Number of pole pairs	5对极 5 pairs of poles	
电机绝缘等级 Insulation Class	ClassF	
防护等级 Safety Class	IP65	
使用环境 Environment	环境温度:-20°C~40°C 环境湿度:相对湿度<90%(不结霜条件) Ambient humidity:relative humidity<90% (no frosting condition)	

注: () 内为带保持制动器电机的参数

转矩特性图 Torque characteristic diagram

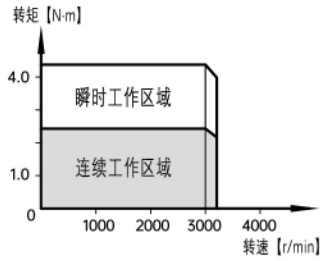

WB80ST-M02430C

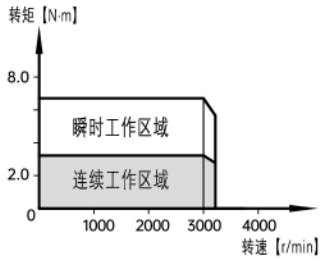

WB80ST-M03230C

外形尺寸图 Dimensions	750W	1000W
L无制动器 Without Brake (mm)	105	119
L有制动器 With Brake (mm)	142	156

〈无制动器〉

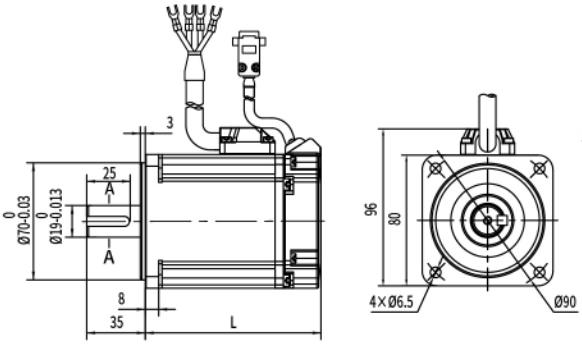

〈有制动器〉

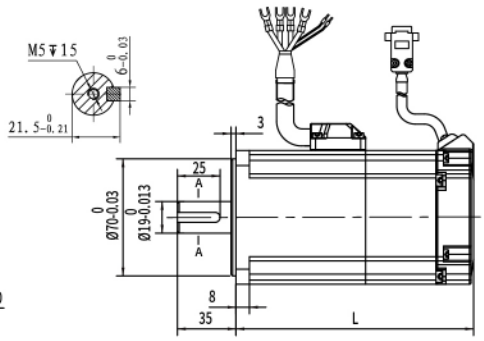

注:技术参数如有更改,恕不另行通知

www.wgmotor.com
2023版

杭州微光技术有限公司
HANGZHOU WEIGUANG TECHNOLOGY CO.,LTD.

地址: 浙江省杭州市临平区东湖街道红丰路512号1、2、3幢
电话: 0571-89188930
传真: 0571-89165959
E-mail: wgjs2020@163.com
http: //www.hzwgtech.com

杭州微光电子股份有限公司
HANGZHOU WEIGUANG ELECTRONIC CO.,LTD.

地址: 浙江省杭州市临平区东湖街道兴中路365、366号
邮编: 311100
电话: 0571-86240288 89166617 89186908
传真: 0571-86238506
E-mail: service@wgmotor.com
http: //www.wgmotor.com